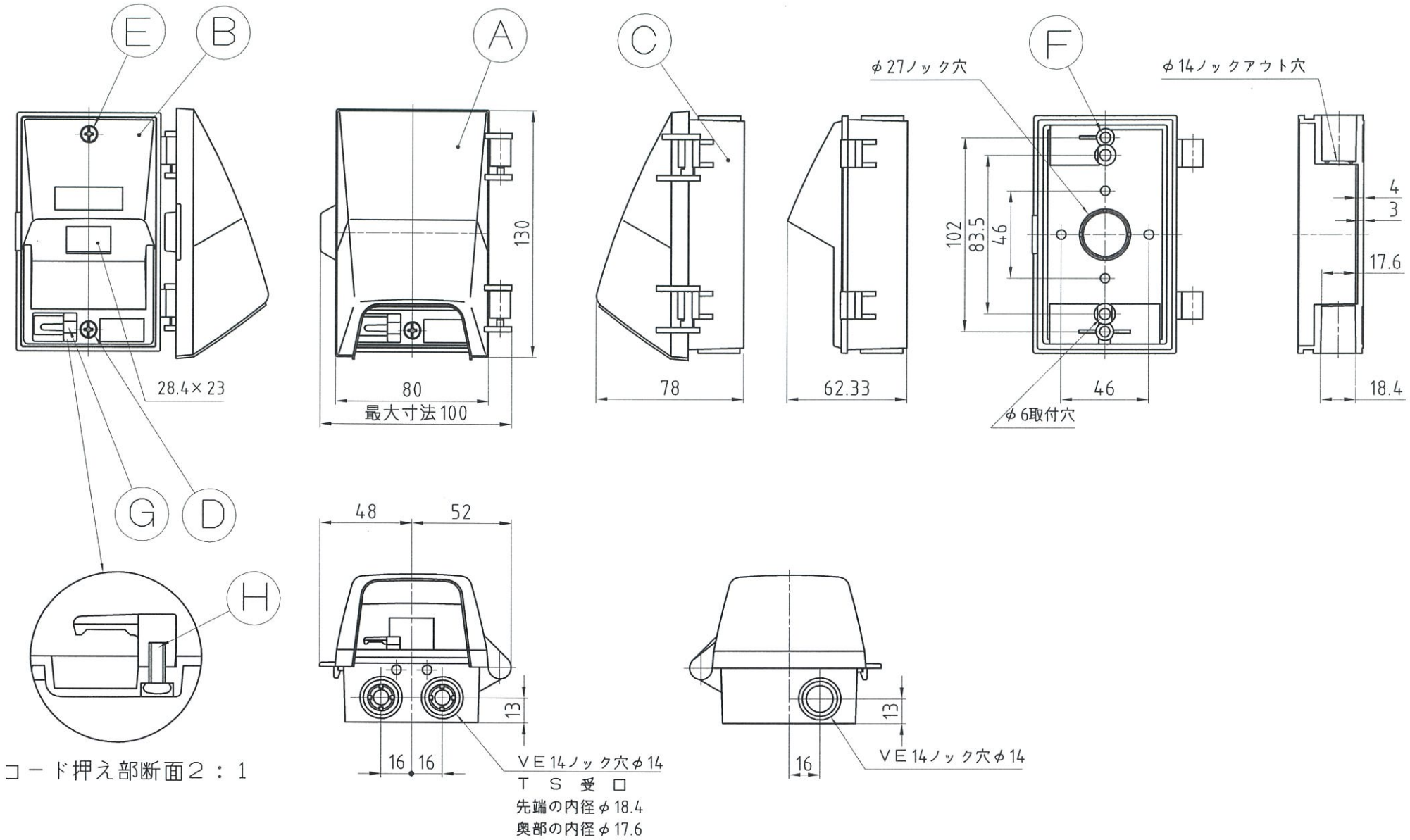

記号	品名	材質	寸法	摘要	記号	品名	材質	寸法	摘要
A	カバー	アクリル	130×100×55	スモークブラウン	F	インサートナット	真鍮	M4×0.7	アヤメローレット付
B	プレート	耐衝撃性塩化ビニル樹脂	120×70×51	ライトブラウン	G	コード押え	耐衝撃性塩化ビニル樹脂	15×19×13.8	
C	ボディ	塩化ビニル樹脂	125×89.33×34	アイボリー (2.5Y9/1)	H	クッピングネジ	ステンレス	M3×8	
D	オネジ	真鍮	M4×10	クロムメッキ付	I				
E	オネジ	〃	M4×12	〃	J				

承認	設計	製図
伊藤	丹下	寺平
尺度	作成日	
free	R06,05,07	

品名：ファンシーボックス

品番：SCB-141

株式会社 伊藤電気製作所