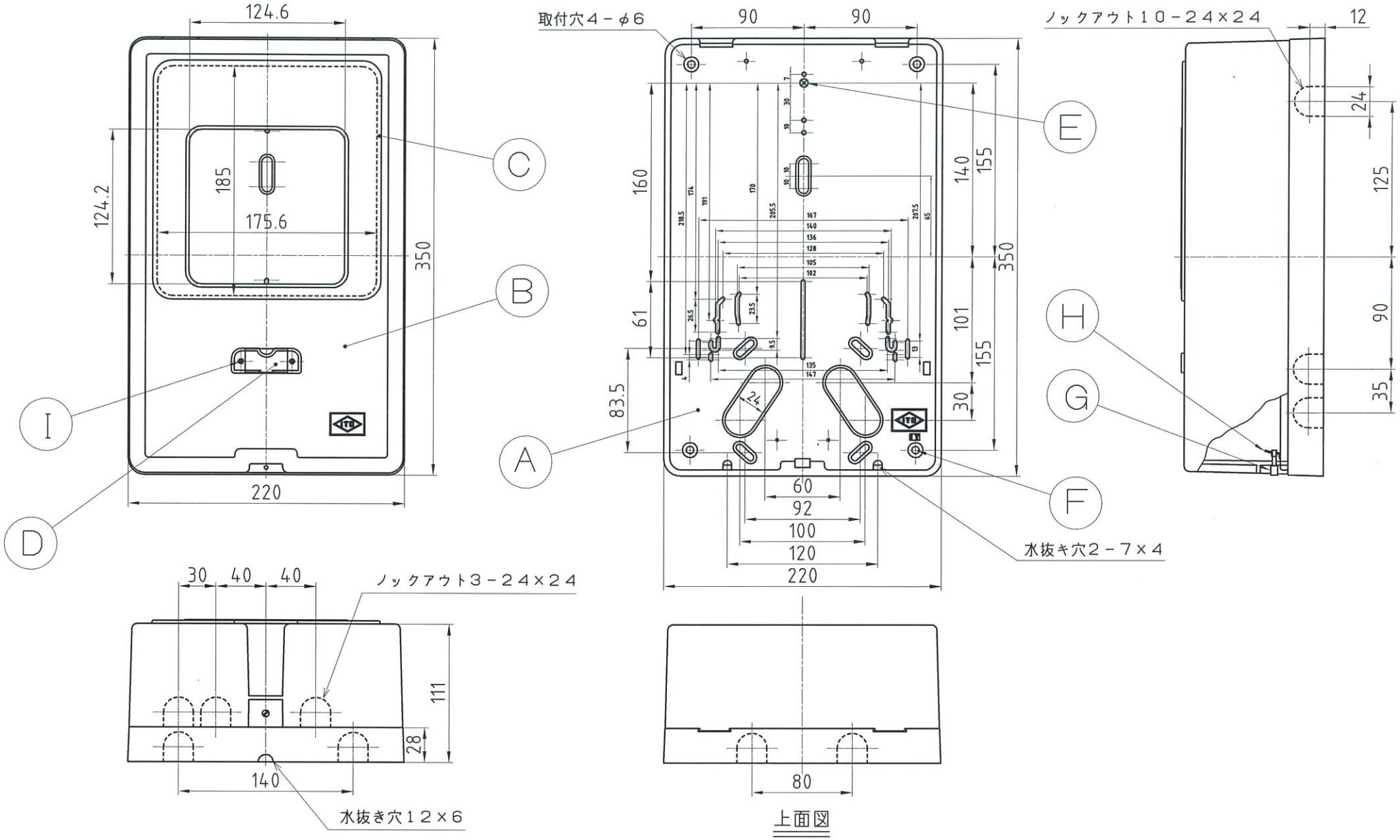

記号	品名	材質	寸法	摘要	記号	品名	材質	寸法	摘要
A	ボデー	自己消火性A.C.S.樹脂	350×220×34	t=3.0	F	丸頭木ネジ	鉄	φ4.5×50ℓ	ユニクロメッキ付
B	カバー	同上	349×219×83	t=3.0	G	封印ビス	黄銅	M4×12ℓ	同上
C	マスク	同上	193×183×9.5		H	金具	同上	24×11×11	同上
D	カードホルダー	アクリル樹脂	20×56×3	カード34×19	I	クッピンネジなべ	ステンレス	φ3×8ℓ	
E	クッピンネジなべ	ステンレス	φ4×20ℓ		J				

承認	設計	製図	品名	単2、単3兼用30A 1個用化粧ボックス
伊藤	丹下	寺平	品番	PMB－311
尺度	作成日			
free	R05,06,20			株式会社 伊藤電気製作所