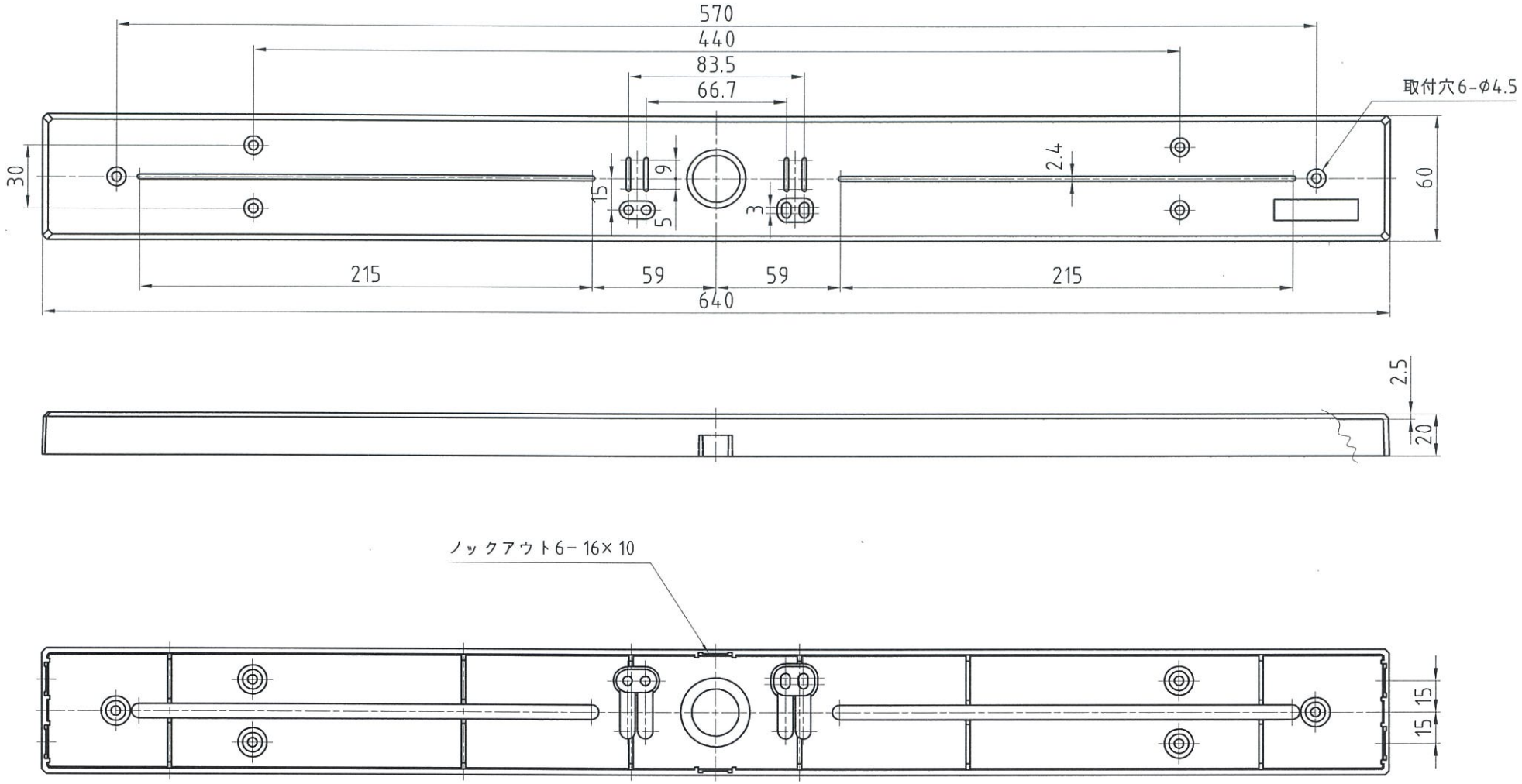

記号	品名	材質	寸法	摘要	承認	設計	製図	品名	プラ台
A	本体	A.B.S樹脂	640×60×20（t＝2.5）	アイボリー色	伊藤	丹下	寺平	品番	PL-664
B					尺度	作成日			
C									
D					free	R06,05,07		株式会社 伊藤電気製作所	
E									