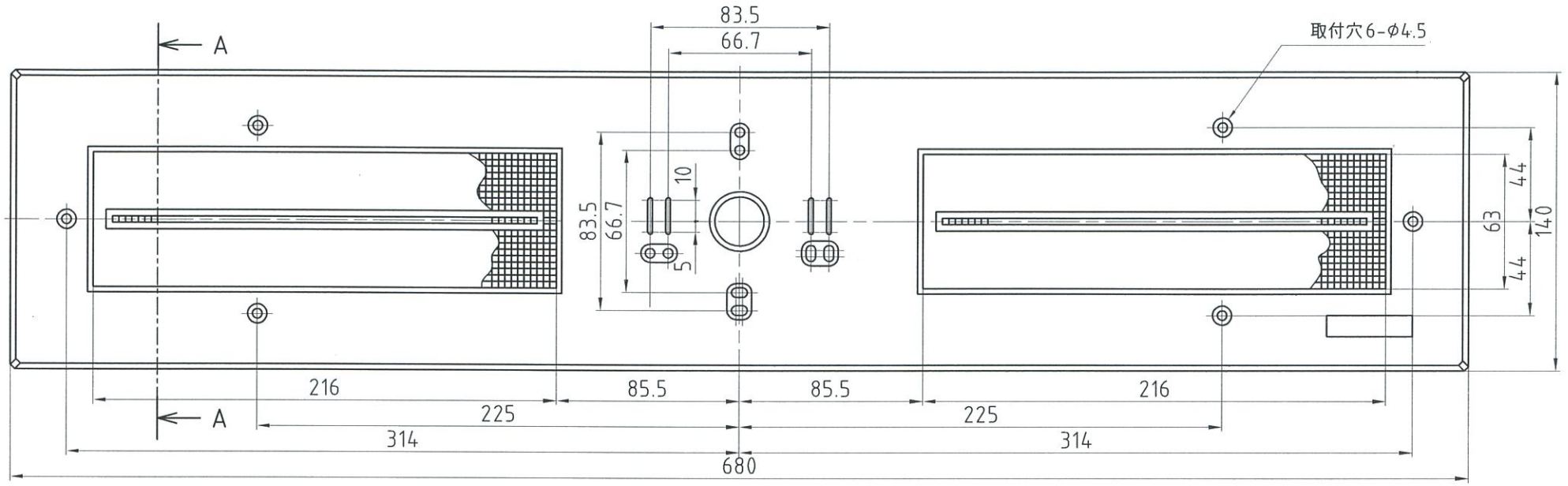

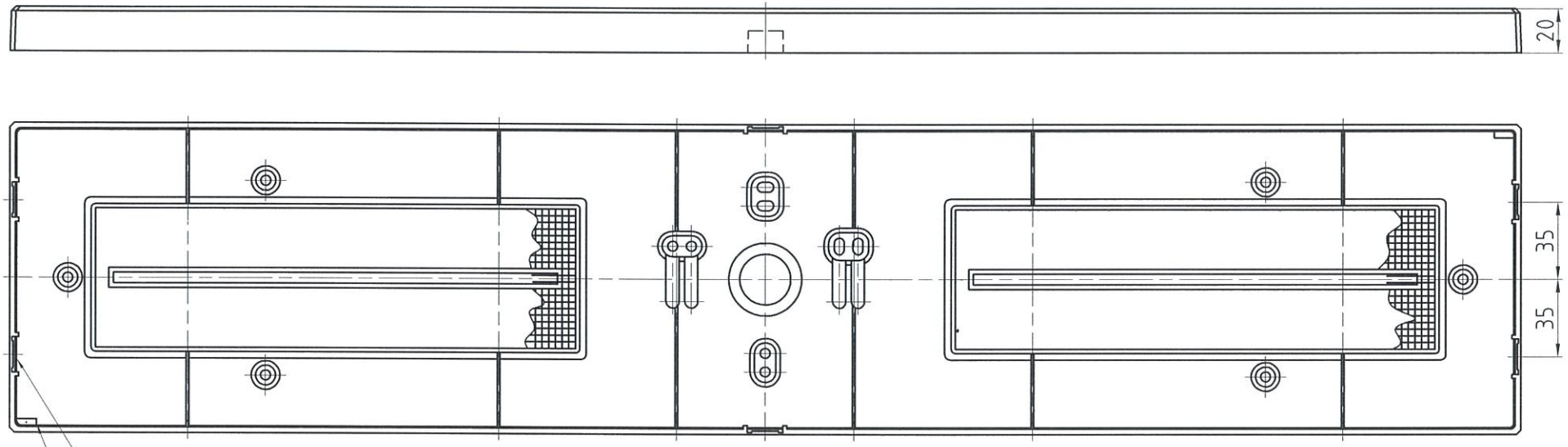

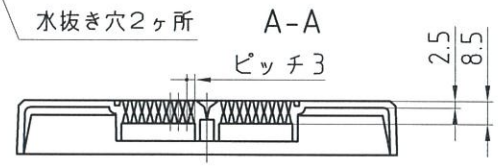

記号	品名	材質	寸法	摘要	承認	設計	製図	品名	プラ台
A	本体	A.E.S.樹脂	680×140×20 (t=2.5)	ベージュ色	伊藤	丹下	寺平	品番	PL-1468
B									
C					尺度	作成日			
D					free	R06,05,07			
E									

株式会社 伊藤電気製作所