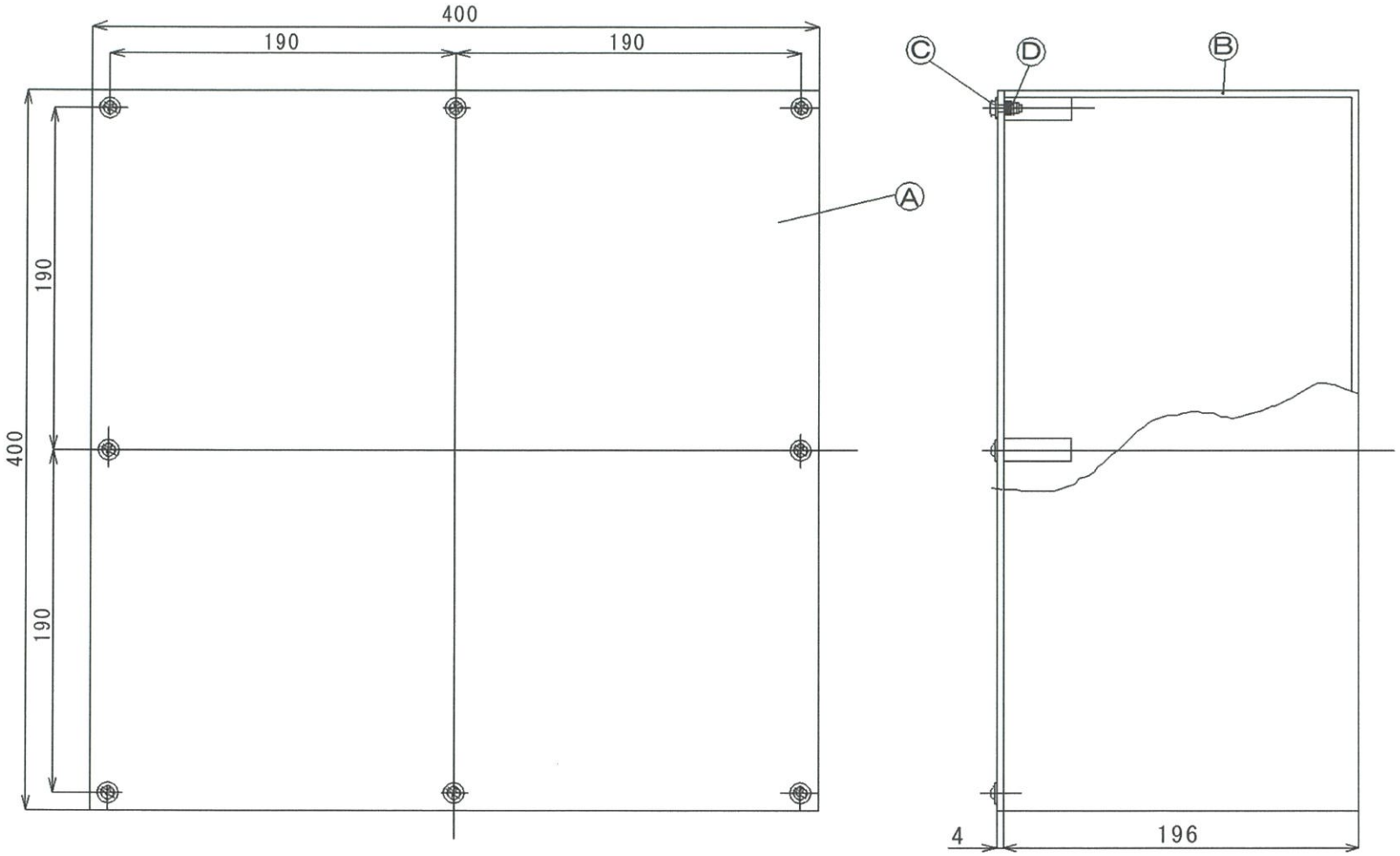

記号	品名	材質	寸法	摘要
A	カバー	硬質 塩化ビニル	400×400	t=4.0
B	ボディ	同上	400×400×196	t=4.0
C	オネジ	ステンレス	M5×15	
D	メネジ	黄銅	M5×0.8	ローレット付

尺度	単位	作成日	製図	検図	承認	材質	品名	平蓋プールボックス 400×400×200×4t (色:アイボリー・グレー)
free	mm	2025 04・21	寺 平	丹 下	伊 藤	硬質塩化 ビニール 樹脂		株式会社 伊藤電気製作所