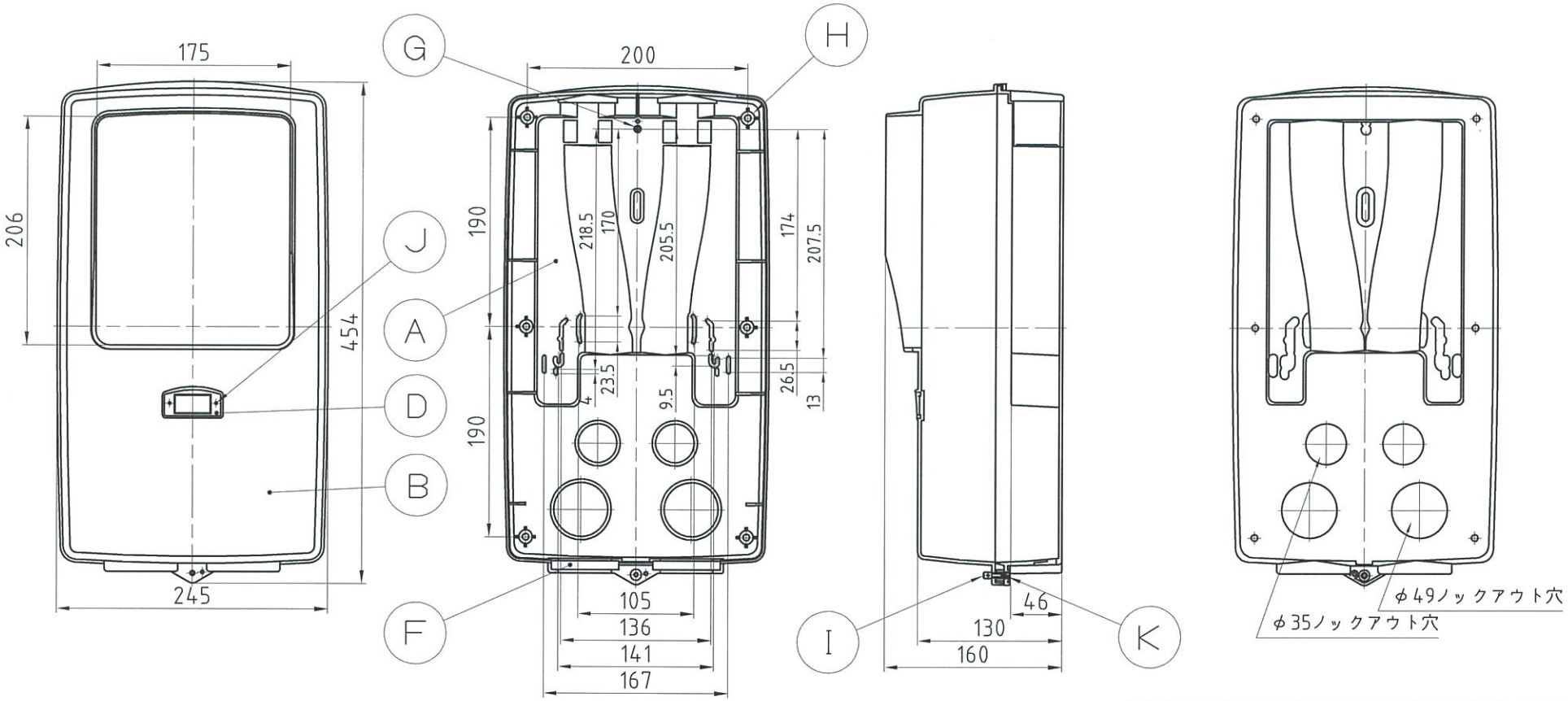

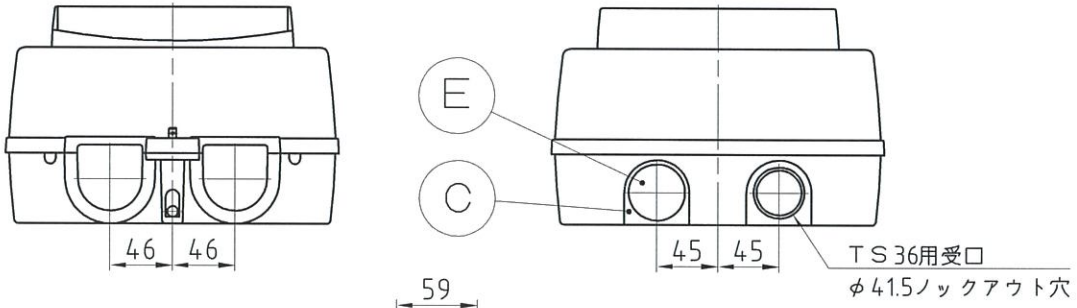

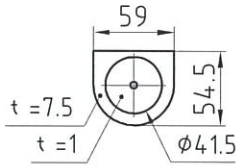

ゴムパッキン詳細（F）

記号	品名	材質	寸法	摘要
A	ボデー	自己消火性A.C.S樹脂	452×240×60	V－0仕様
B	カバー	同上	454×245×108	同上
C	ブッシュ	同上	48×48×47	同上
D	銘板カバー	A.S樹脂	50×23×4	
E	防水ゴムパッキン	ゴム	φ42×22	
F	ゴムパッキン	同上	59×54.5×7.5	
G	クッピンネジなべ	ステンレス	φ4.5×20ℓ	
H	丸頭木ねじ	鉄	φ4.5×38ℓ	ユニクロメッキ付
I	封印ビス	黄銅	M4×12ℓ	ニッケルメッキ付
J	クッピンネジなべ	ステンレス	φ3×8ℓ	
K	メネジ	黄銅	M4×8ℓ	
L				
M				
N				
O				

承認	設計	製図	品名	カラープレート　カバー付
伊藤	丹下	寺平	品番	MP-321C
尺度	作成日			
free	R05,10,27			株式会社 伊藤電気製作所