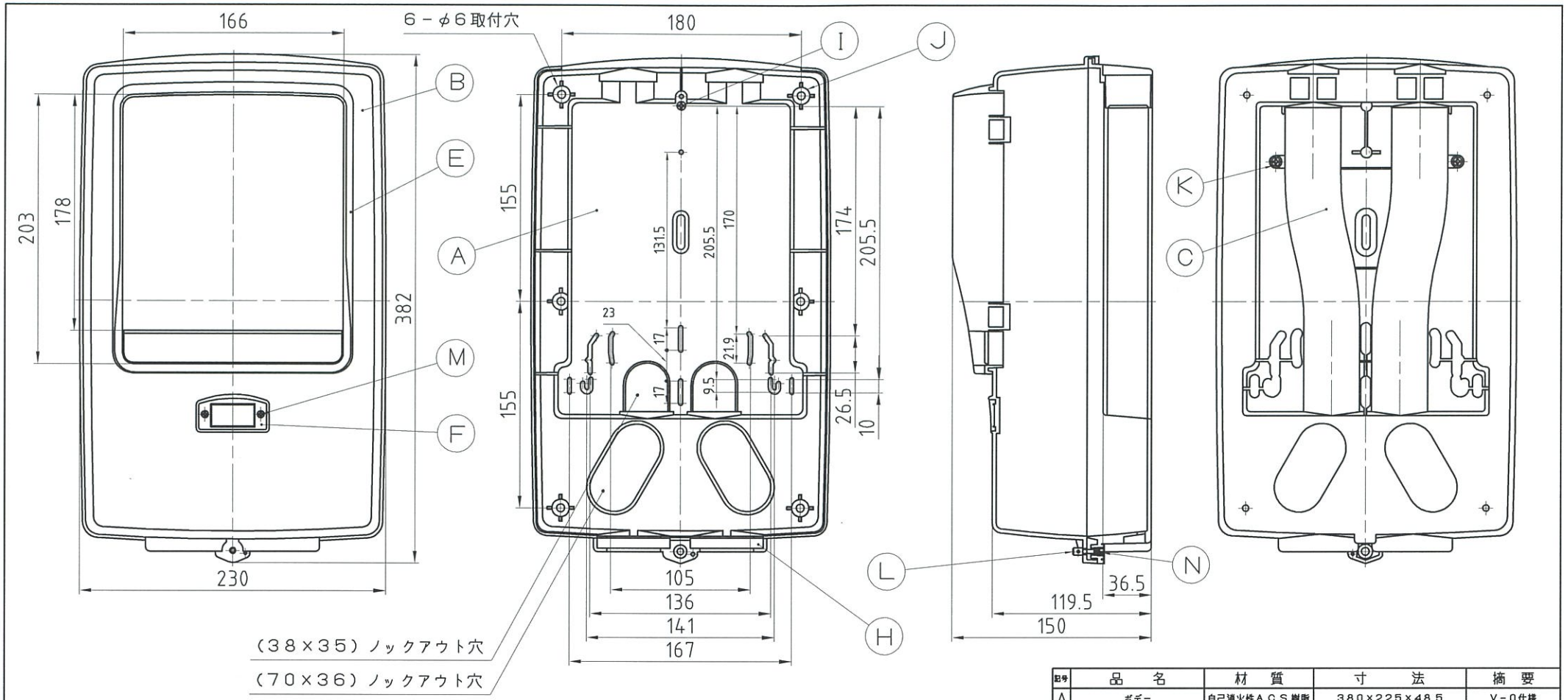

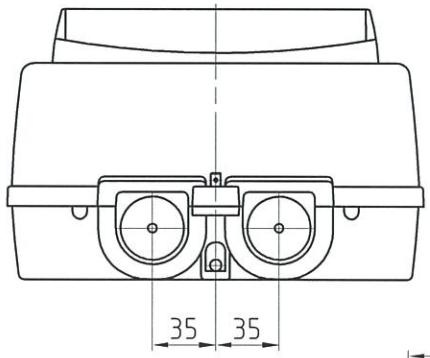

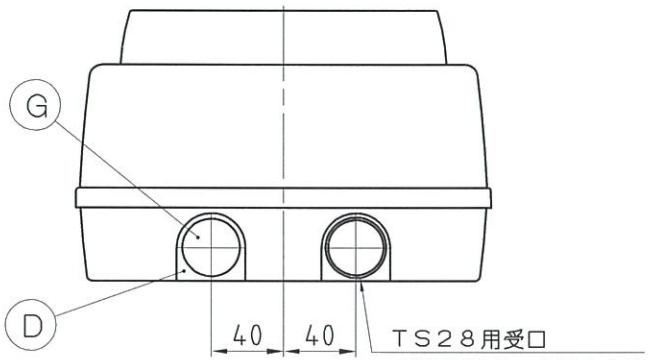

ゴムパッキン詳細（H）

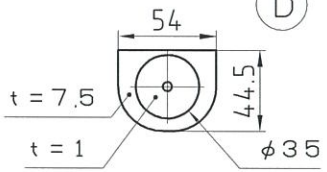

記号	品　名	材　質	寸　法	摘　要
A	ボデー	自己消火性A.C.S樹脂	380×225×48.5	V－0仕様
B	カバー	同　上	382×230×82	同　上
C	通線ガイド	同　上	234×146×33.5	同　上
D	ブッシュ	同　上	38×38×28	同　上
E	マスク	A.S樹脂	219×180×38	
F	銘板カバー	同　上	50×23×4	
G	防水ゴムパッキン	ゴム	φ32×16	
H	ゴムパッキン	同　上	54×44.5×7.5	
I	クッピンネジなべ	ステンレス	φ4.5×20ℓ	
J	丸頭木ねじ	鉄	φ4.5×38ℓ	ユニクロメッキ付
K	クッピンネジなべ	同　上	φ4×12ℓ	同　上
L	封印ビス	黄銅	M4×12ℓ	ニッケルメッキ付
M	クッピンネジなべ	ステンレス	φ3×8ℓ	
N	メネジ	黄銅	M4×8ℓ	
O				

承認	設計	製図	品名	カラープレート　カバー付
伊藤	丹下	寺平	品番	MP-312C
尺度	作成日			
free	R05,10,27			株式会社 伊藤電気製作所