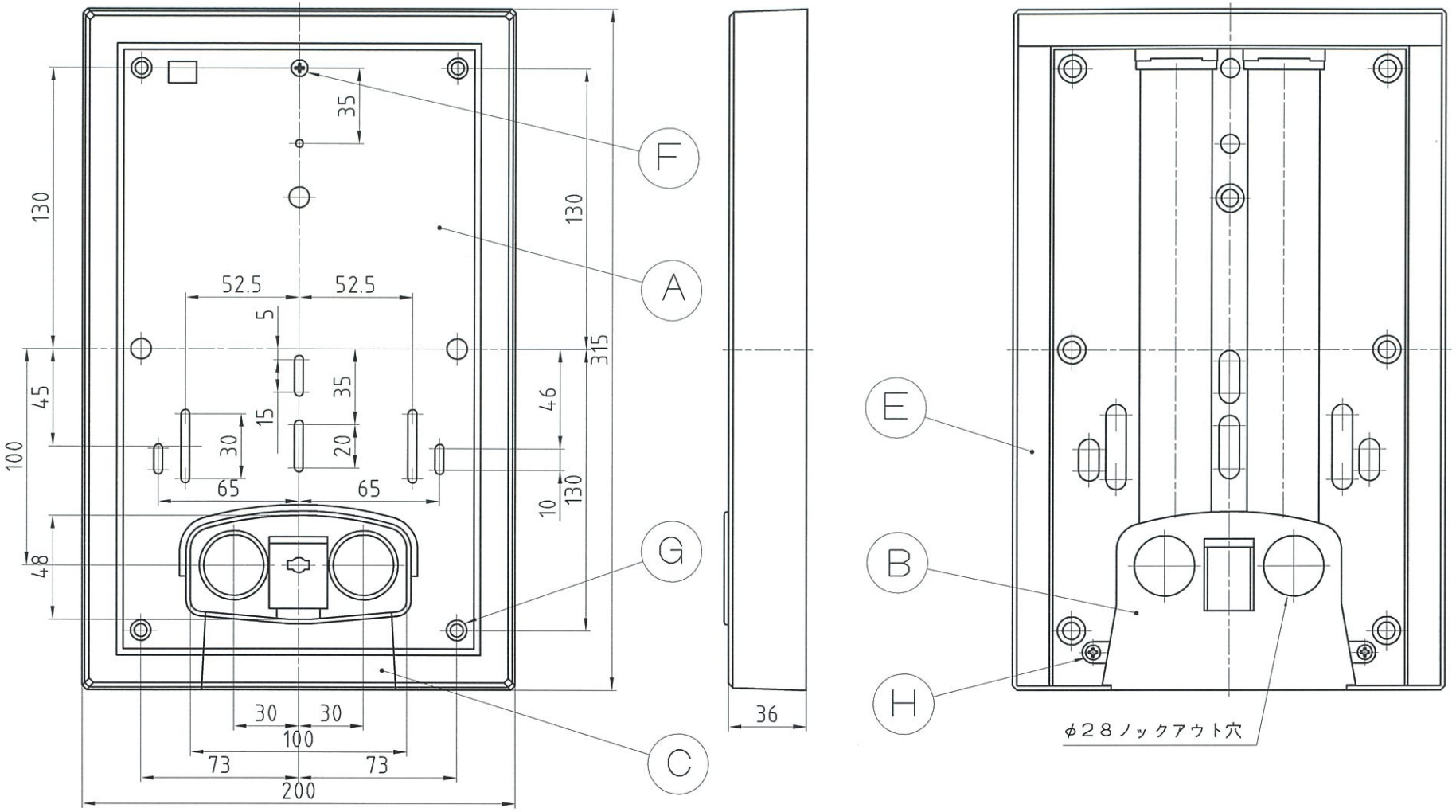

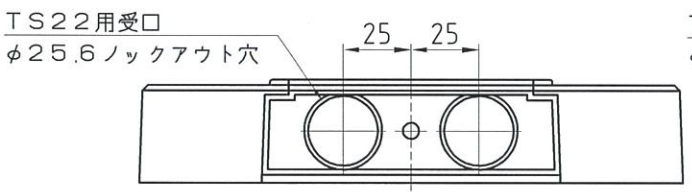

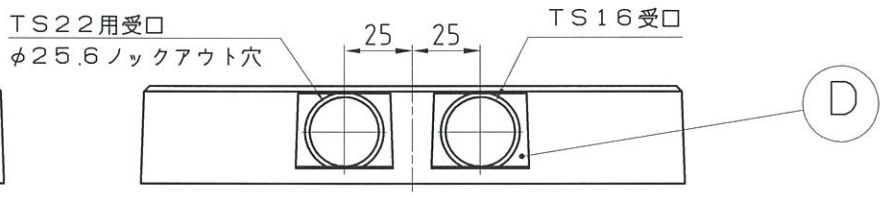

記号	品名	材質	寸法	摘要	記号	品名	材質	寸法	摘要	承認	設計	製図	品名	単3、30A耐候型用 カラープレート
A	ボデー	自己消火性A.C.S.樹脂	315×200×36	V-0仕様	F	クッピンネジなべ	ステンレス	φ4.5×20ℓ		伊藤	丹下	寺平		
B	通線カバー	同上	290×136×32.3	同上	G	丸頭木ネジ	ステンレス	φ4.5×56ℓ					品番	MP-30TS MP-30TS-LG
C	スライド	同上	109×65×32.7	同上	H	クッピンネジなべ	同上	φ4×12ℓ	同上	尺度	作成日			
D	ブッシュ	同上	35.5×27×25.5	同上	I					free	R05,10,27		ITO	株式会社 伊藤電気製作所
E	パッキン	ピープロック	巾15×厚さ6	日本スチレンペーパー	J									