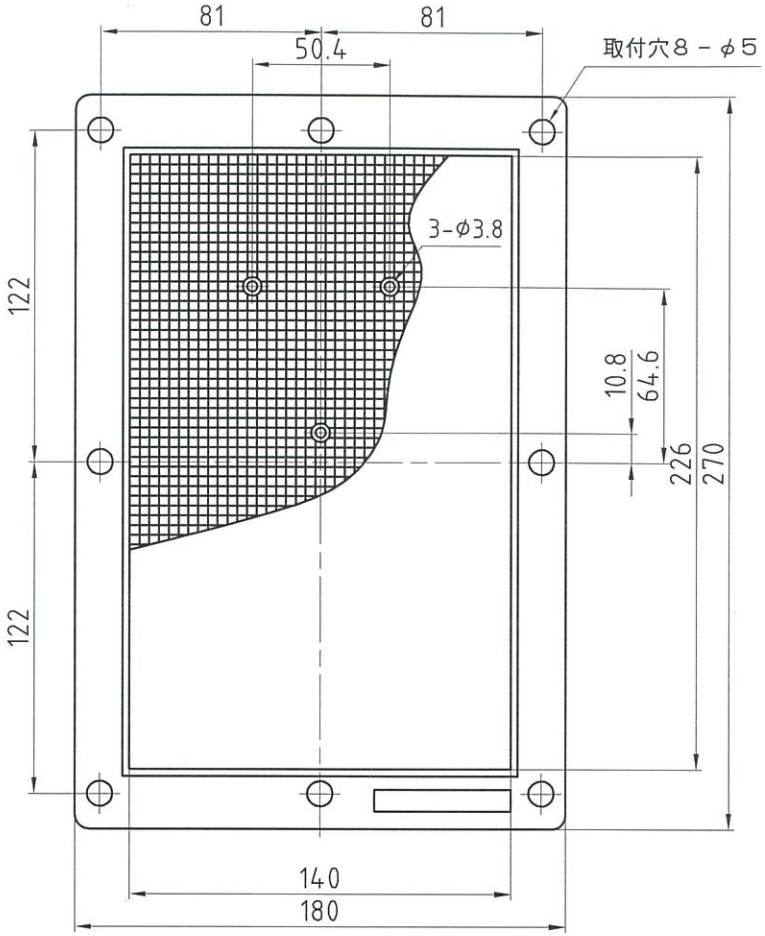

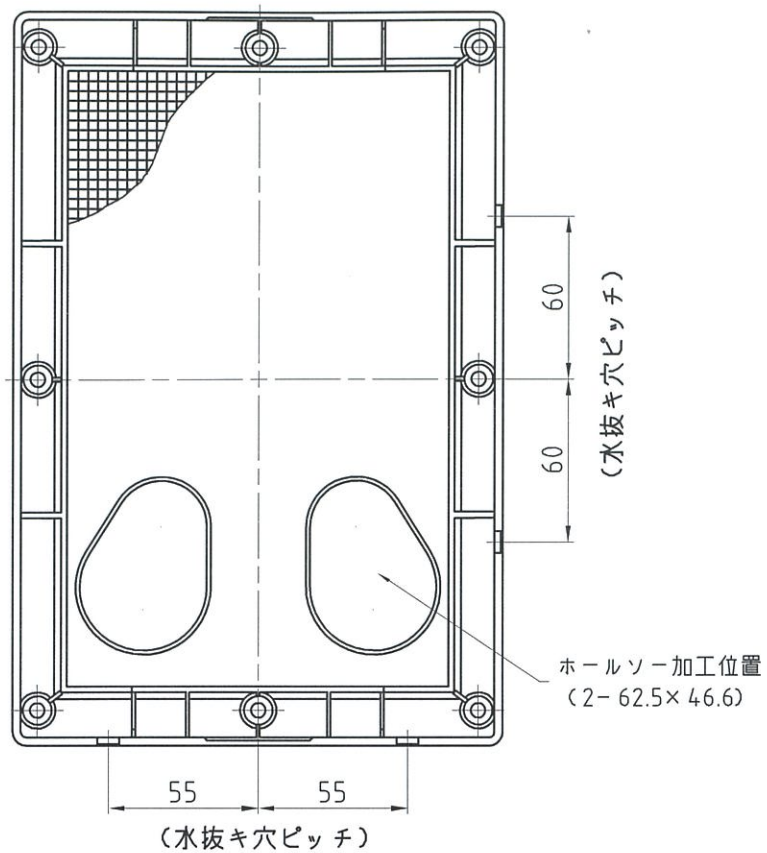

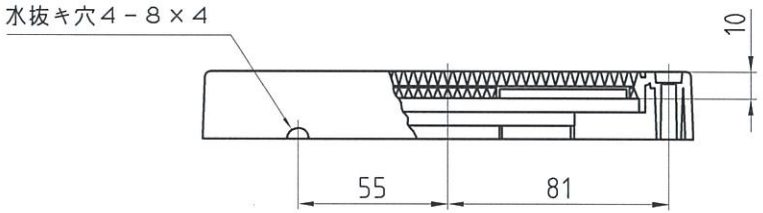

記号	品名	材質	寸法	摘要	承認	設計	製図	品名	フリープレート
A	ボディ	A.E.S.樹脂	270×180×25		伊藤	丹下	寺平	品番	FP-270B FP-270B-LG FP-270B-BN FP-270B-BK
B									
C					尺度	作成日			
D					free	R 06,01,31		株式会社 伊藤電気製作所	
E									