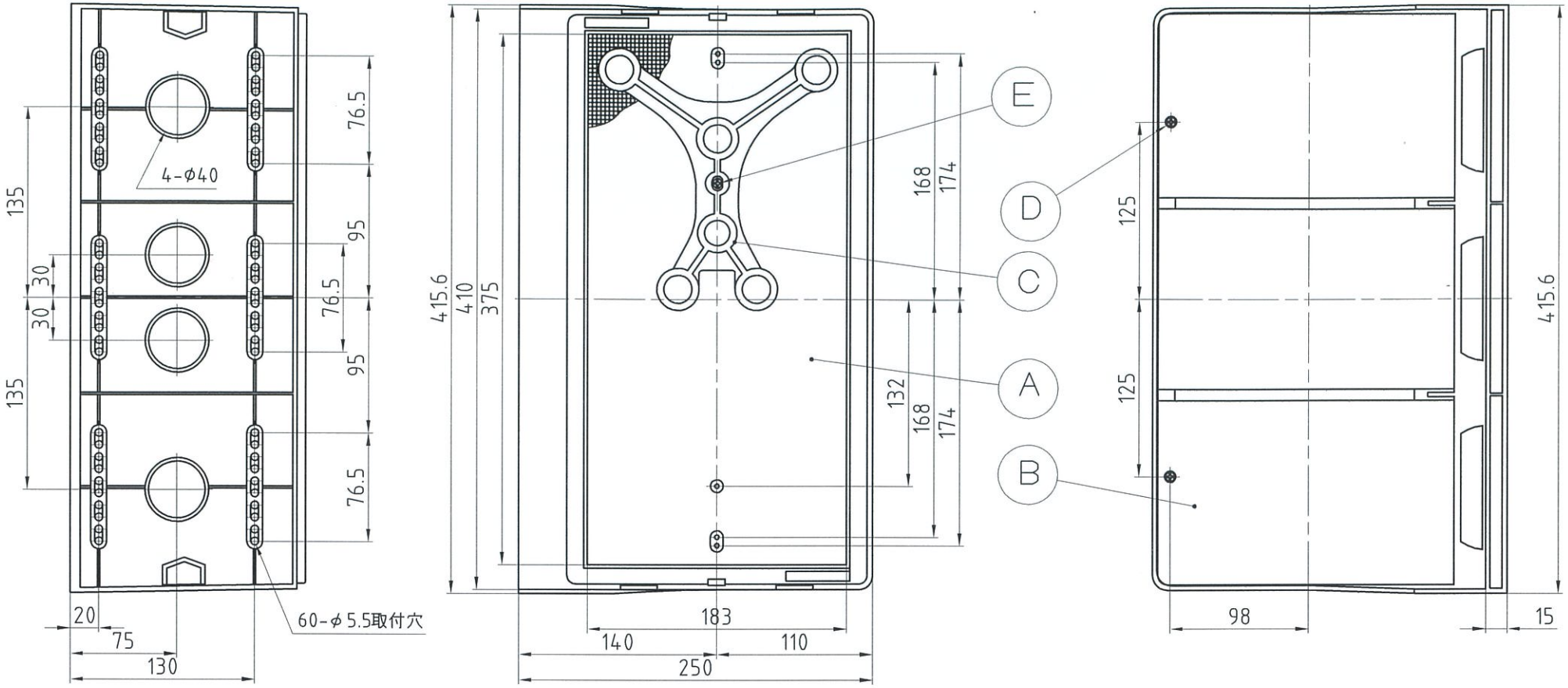

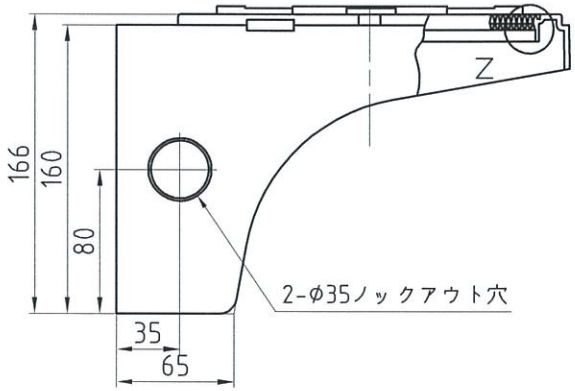

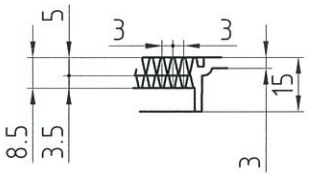

Z部詳細

記号	品名	材質	寸法	摘要
A	ボデー	A.E.S樹脂	415.6×250×166	
B	カバー	同上	402×211.5×16	
C	ポジタン	同上	185.5×169×4.5	
D	木ネジ	ステンレス	φ4×14	
E	同上	鉄	φ4×12	三価クロメート

承認	設計	製図
伊藤	丹下	寺平
尺度	作成日	
free	R06,05,01	

品名: L形フリープレート

品番: FL-410P
FL-410P-LG・FL-410P-BN

株式会社 伊藤電気製作所