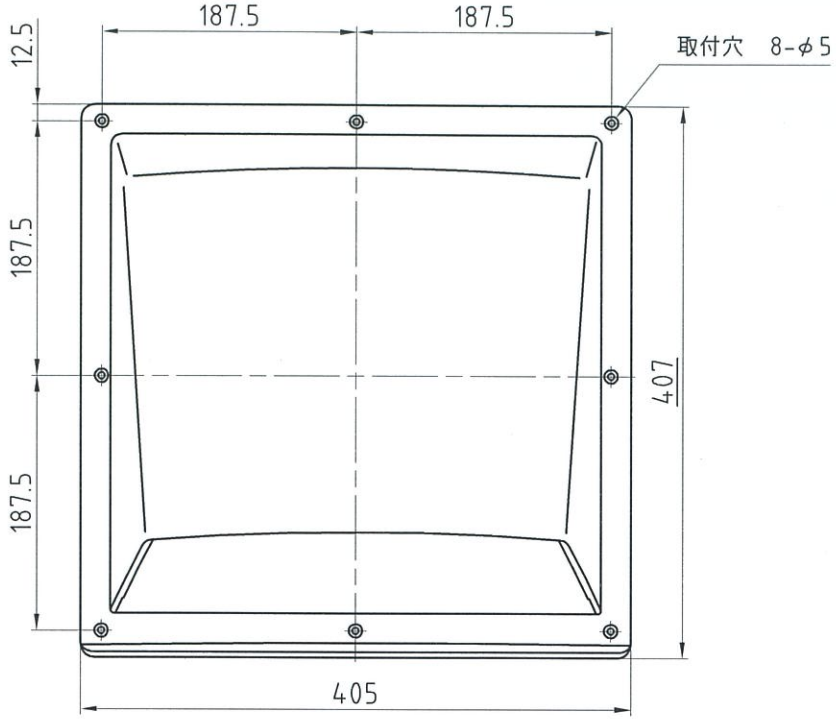

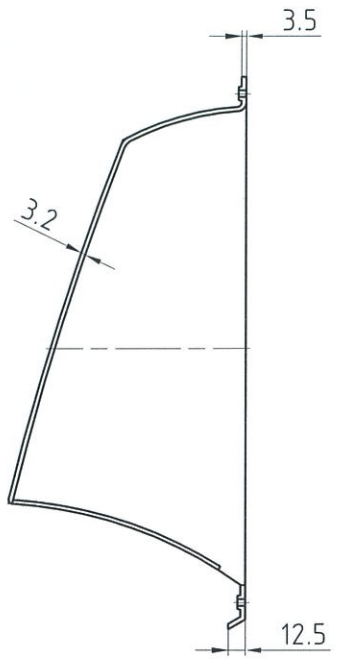

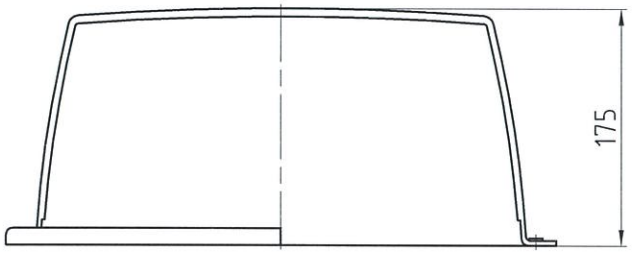

記号	品　名	材　質	寸　法	摘　要
A	本　体	ポリプロピレン樹脂	405×407×175	色：アイボリー
B	パンワッシャー	三価クロメート	4×20	8 本
C				
D				
E				

承認	設計	製図	品名	薄型換気扇フードカバー
伊藤	丹下	寺平	品番	F－30S
尺度	作成日			
free	R06,05,01			株式会社 伊藤電気製作所