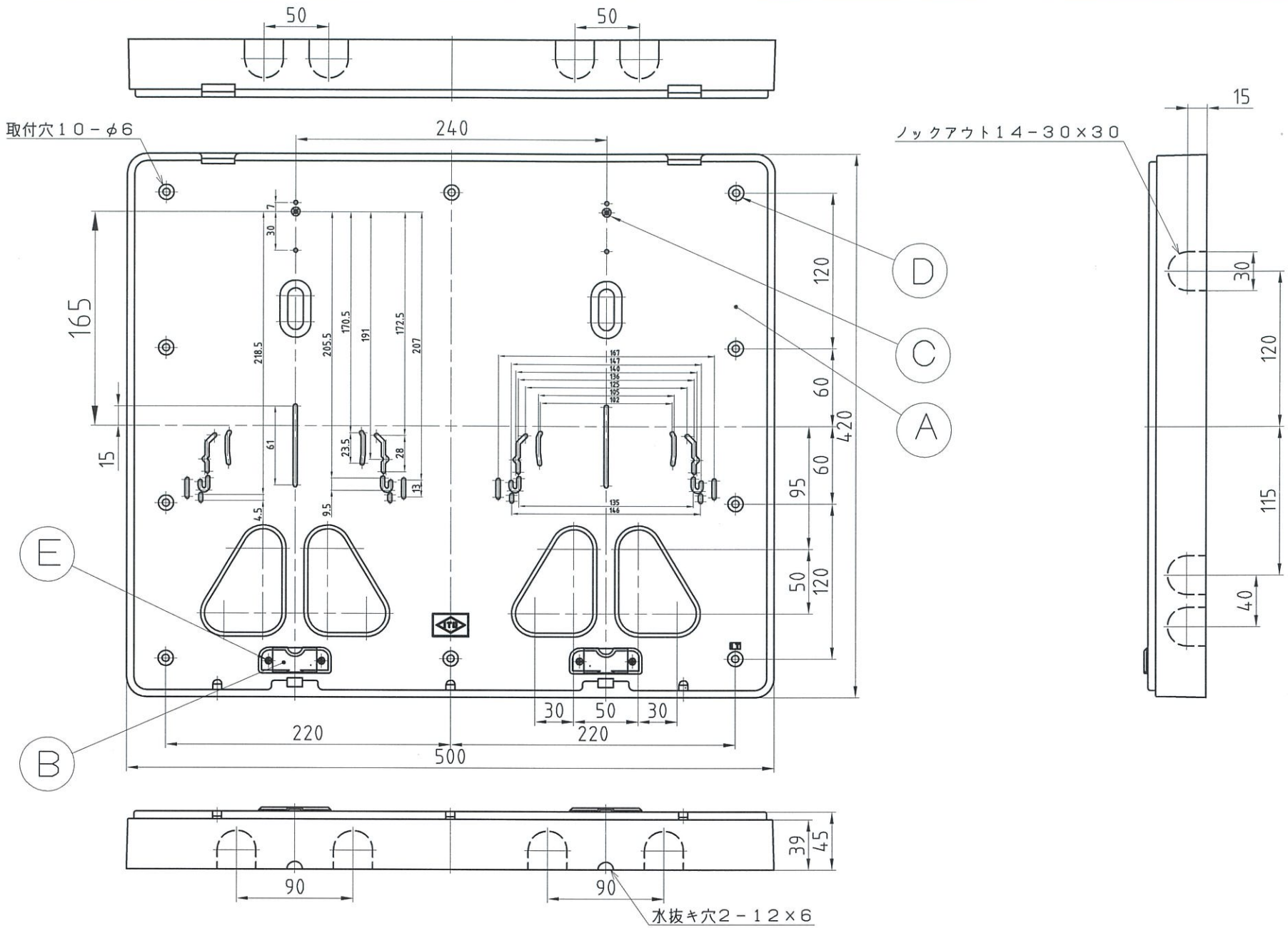

記号	品名	材質	寸法	摘要	承認	設計	製図	品名	単3、3相3兼用１２０Ａ ２個用化粧プレート
A	ボデー	自己消火性A.C.S.樹脂	420×500×45	t＝4．0	伊藤	丹下	寺平	品番	CMB－322
B	銘板カバー	A.S.樹脂	20×56×3						
C	クッピングネジなべ	ステンレス	φ4×20ℓ		尺度	作成日			
D	丸頭木ネジ	鉄	φ4.5×57ℓ	ユニクロ ノッチ付	free	R 05,11,17			株式会社 伊藤電気製作所
E	クッピングネジなべ	ステンレス	M3×8ℓ						