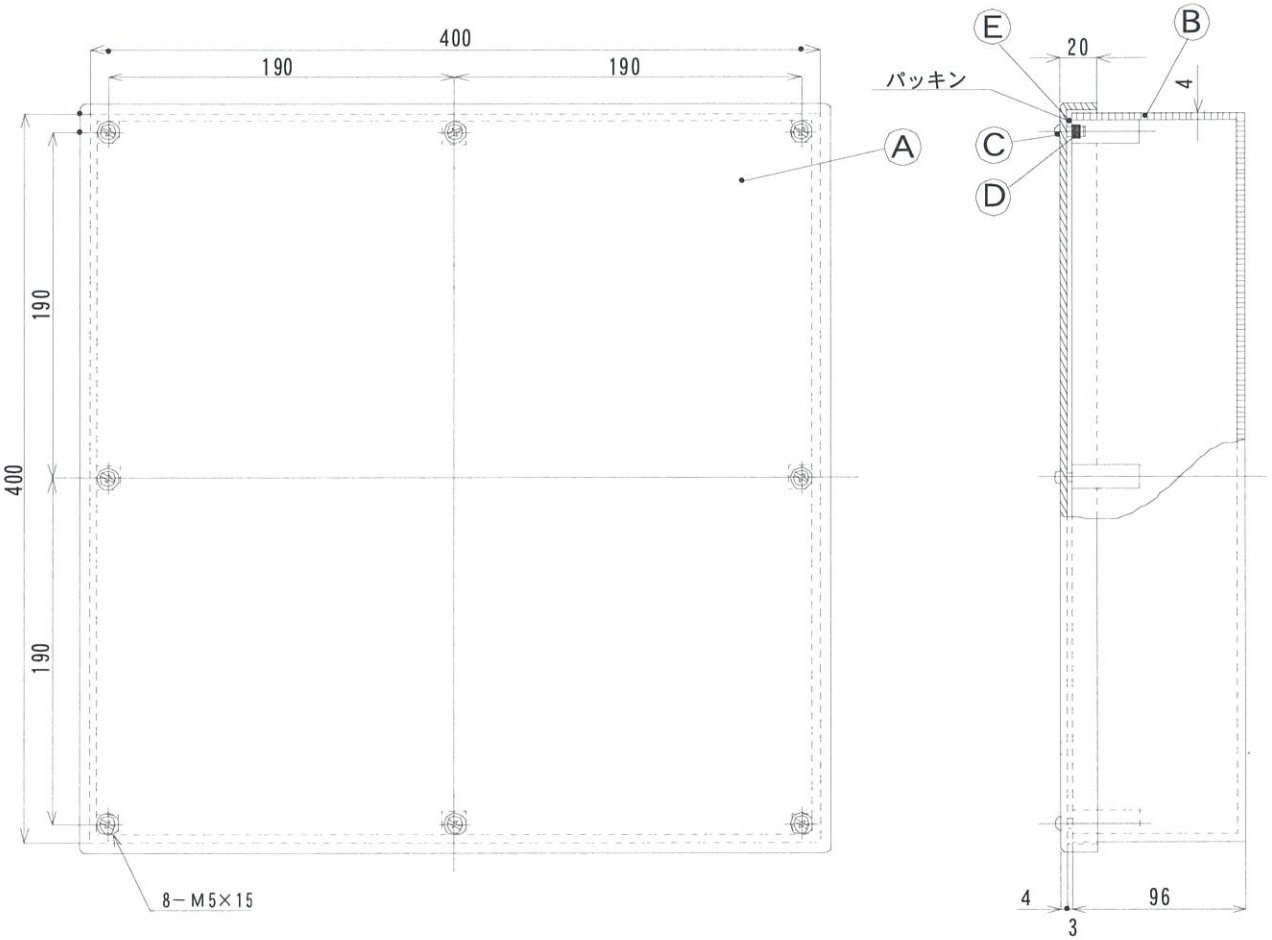

記号	品名	材質	寸法	摘要
A	カバー	硬質塩化ビニル	412×412×20	t＝4
B	ボディ	同上	400×400×96	t＝4
C	オネジ	ステンレス	M5×15	
D	メネジ	黄銅	M5×0.8	ローレット付
E	パッキン	ソフトロン	3×7	

尺度	単位	作成日	製図	検図	承認	材質	品名	プールボックス(防水カブセ) 400×400×100×4t (色:アイボリー・グレー)
free	mm	2022 12・20	寺 平	丹 下	伊 藤	硬質塩化ビニール樹脂		株式会社 伊藤電気製作所