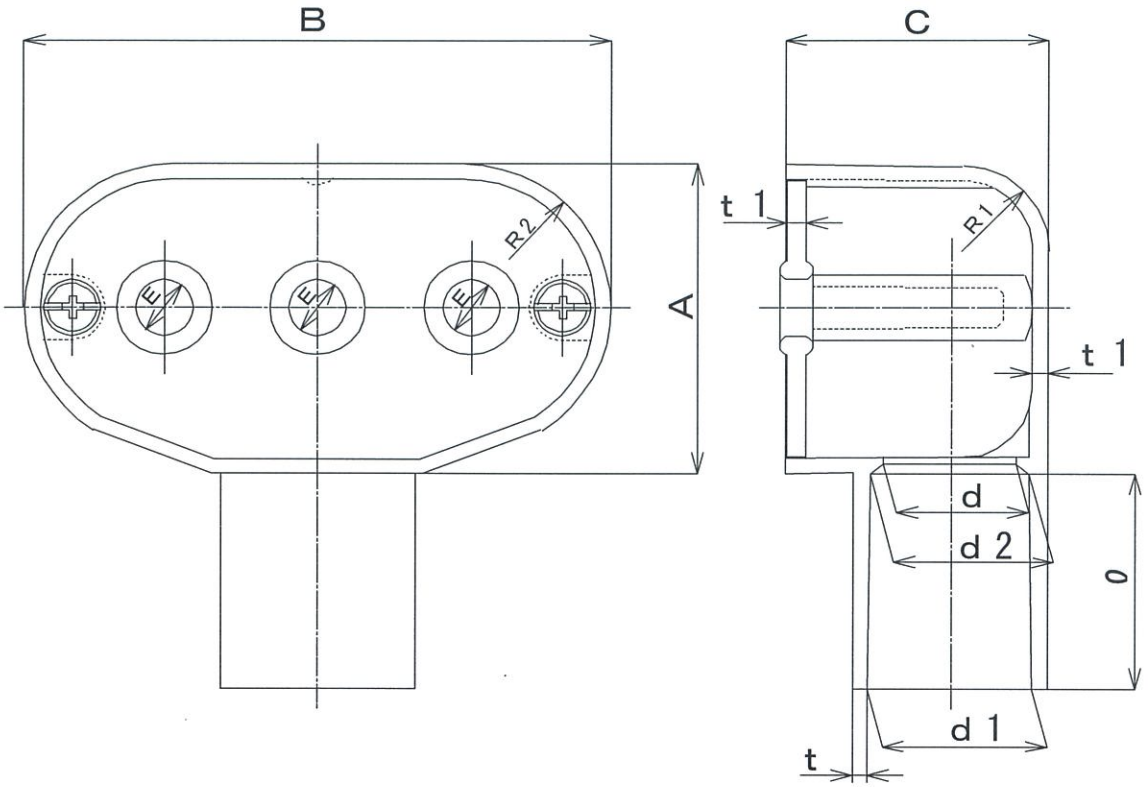

品名 アイボリー	記号 ライトグレー	A	B	C	t1(最小値)	E (参考)	d	d1	d2	ℓ	t(最小値)
TC-14W	TC-14	40	80	36	1.8	7	14±0.60	18.4±0.20	17.6±0.20	25 $^{+4}_{0}$	1.0
TC-16W	TC-16	40	80	36	1.8	8	18±0.60	22.4±0.20	21.6±0.20	30 $^{+4}_{0}$	1.0
TC-22W	TC-22	40	80	36	1.8	12	22±0.65	26.5 $^{+0.15}_{-0.25}$	25.6 $^{+0.15}_{-0.25}$	35 $^{+4}_{0}$	1.0
TC-28W	TC-28	45	100	50	2.5	15	28±0.90	34.6 $^{+0.20}_{-0.30}$	33.5 $^{+0.20}_{-0.30}$	40 $^{+4}_{0}$	1.8

備考1) 指示無き寸法の許容差は、±10%とする。
備考2) R1, R2部の形状、寸法については規定しない。

尺度	品名記号	作成日	製図	検図	承認	材質	品名	ターミナルキャップ(TC)
free	mm	2024 05.08	寺平	丹下	伊藤	硬質塩化ビニル樹脂		JIS C 8432/第三者認証 (JET)
								株式会社 伊藤電気製作所