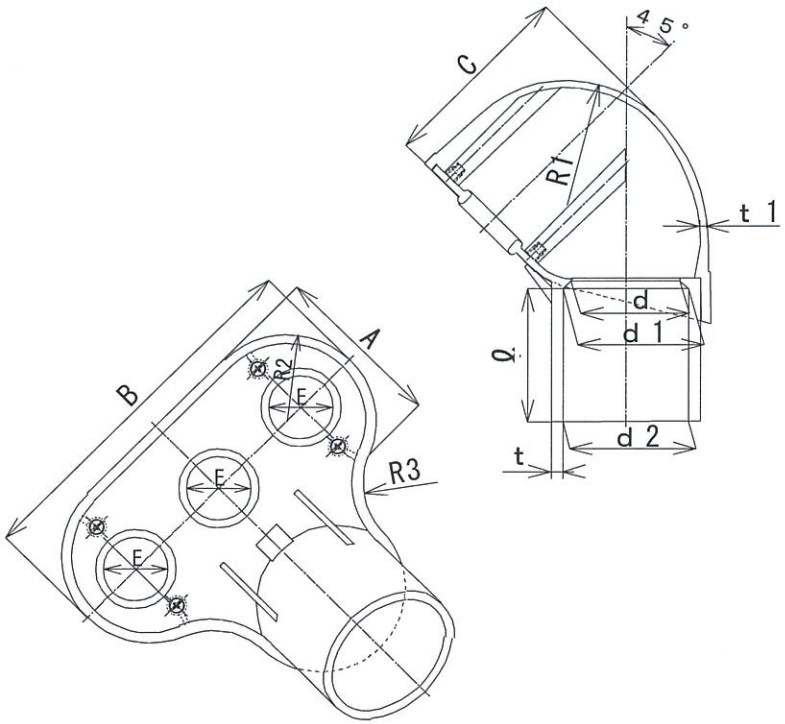

品名 アイボリー	記号 グレー	A	B	C	t1(最小値)	E(参考)	d	d1	d2	ℓ	t(最小値)
EC-14W	EC-14	52	55	50	1.8	7	14±0.60	18.4±0.20	17.6±0.20	25^{+4}_{0}	1.0
EC-16W	EC-16	52	55	50	1.8	8	18±0.60	22.4±0.20	21.6±0.20	30^{+4}_{0}	1.0
EC-22W	EC-22	68	70	64	1.8	12	22±0.65	$26.5^{+0.15}_{-0.25}$	$25.6^{+0.15}_{-0.25}$	35^{+4}_{0}	1.0
EC-28W	EC-28	78	80	72	2.5	15	28±0.90	$34.6^{+0.20}_{-0.30}$	$33.5^{+0.20}_{-0.30}$	40^{+4}_{0}	1.8
EC-36W	EC-36	60	118	70	3.0	23	35±1.15	42.6±0.25	41.4±0.25	44^{+4}_{0}	2.2
EC-42W	EC-42	60	118	70	3.0	23	40±1.20	48.7±0.30	47.3±0.30	55^{+4}_{0}	2.2
EC-54W	EC-54	80	175	93	3.5	30	51±1.30	60.8±0.30	59.2±0.30	63^{+4}_{0}	2.5
EC-70W	EC-70	100	200	140	4.0	35	67±1.30	76.8±0.30	75.2±0.30	69^{+4}_{0}	3.0
EC-82W	EC-82	100	200	140	4.0	40	77.2±1.30	89.8±0.30	88.2±0.30	72^{+4}_{0}	3.5

備考1) 指示無き寸法の許容差は、±10%とする。
備考2) R1, R2, R3部の形状、寸法については規定しない。

尺度	単位	作成日	製図	検図	承認	材質	品名	エントランス キャップ(EC)
free	mm	2024 03・26	寺平	丹下	伊藤	硬質塩化ビニル樹脂		JIS C 8432/第三者認証 (JET)
								株式会社 伊藤電気製作所