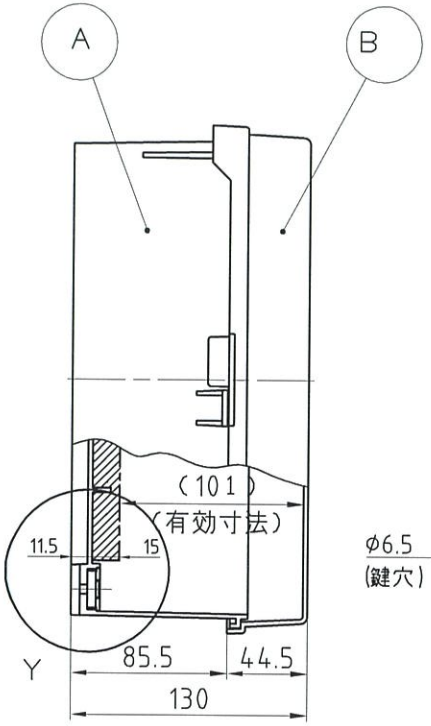

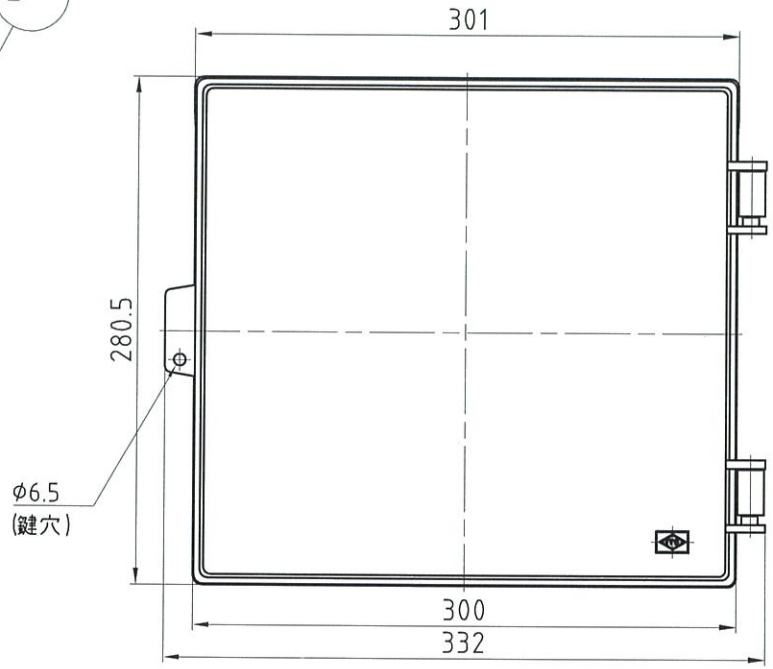

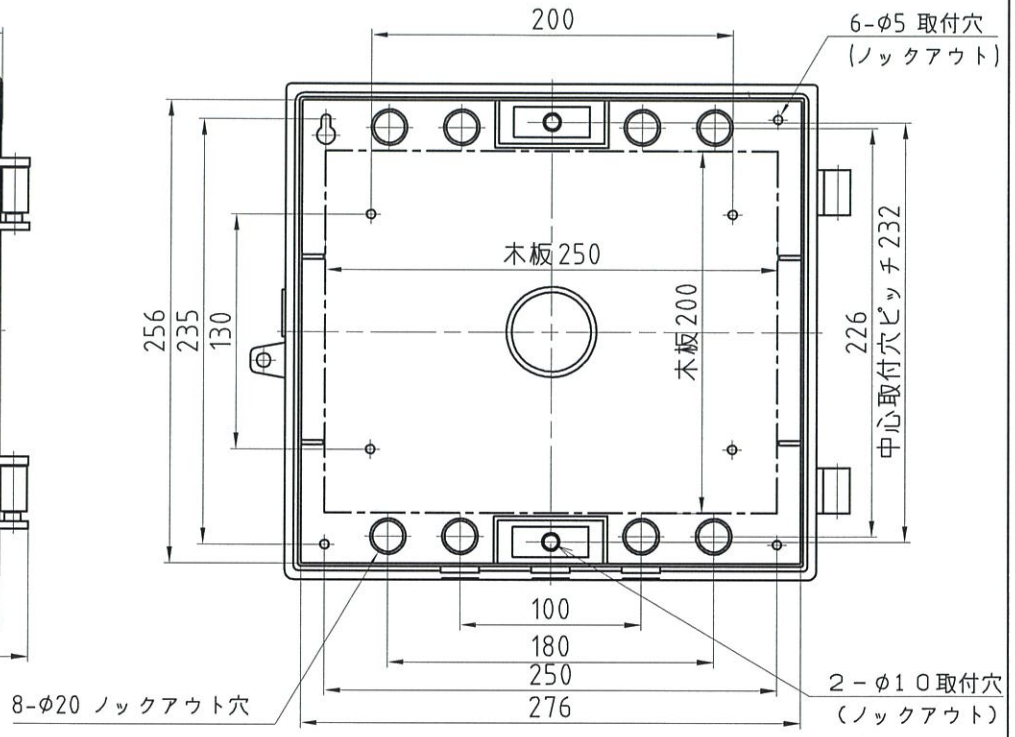

Y (1:2)

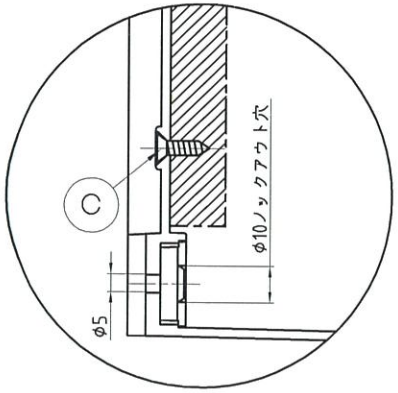

木板ベース

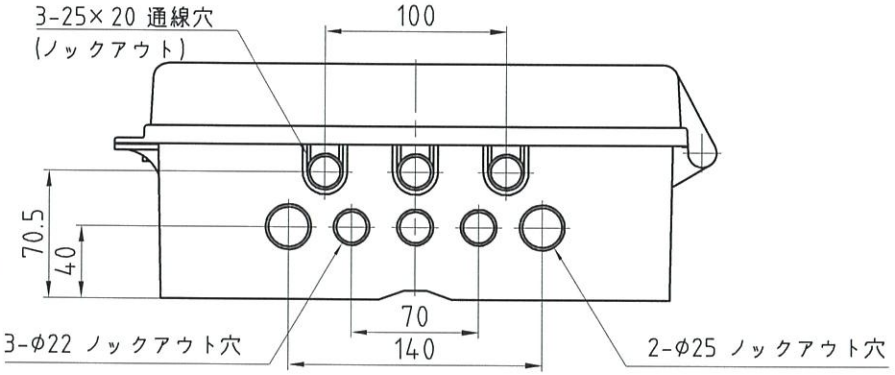

ポール締付部断面

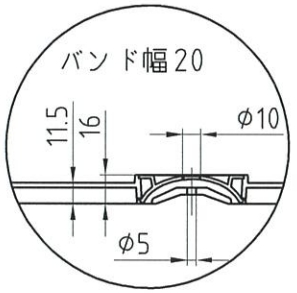

記号	品名	材質	寸法	摘要	承認	設計	製図	品名	プラボックス
A	本体	ABS樹脂	274×331.3×97(t=2.5)		伊藤	丹下	寺平	品番	PIC-4NW・PIC-4N
B	扉	AS樹脂	280.5×332×56.3(t=2.5)	透明カバー					
C	ホネジ	鉄(3価クロメート)	A皿 4×14l		尺度	作成日			
D	木板	パーティクルボード	200×250×15		free	R06,04,09			株式会社 伊藤電気製作所
E									