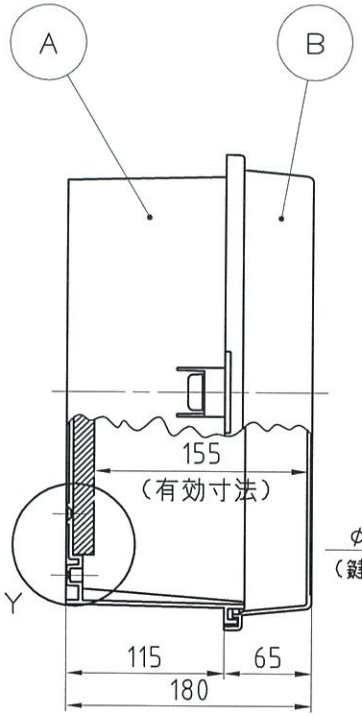

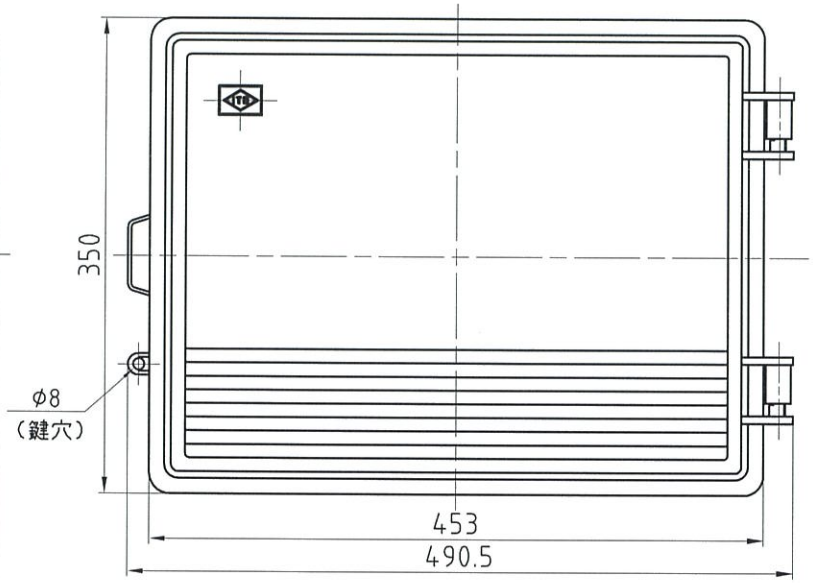

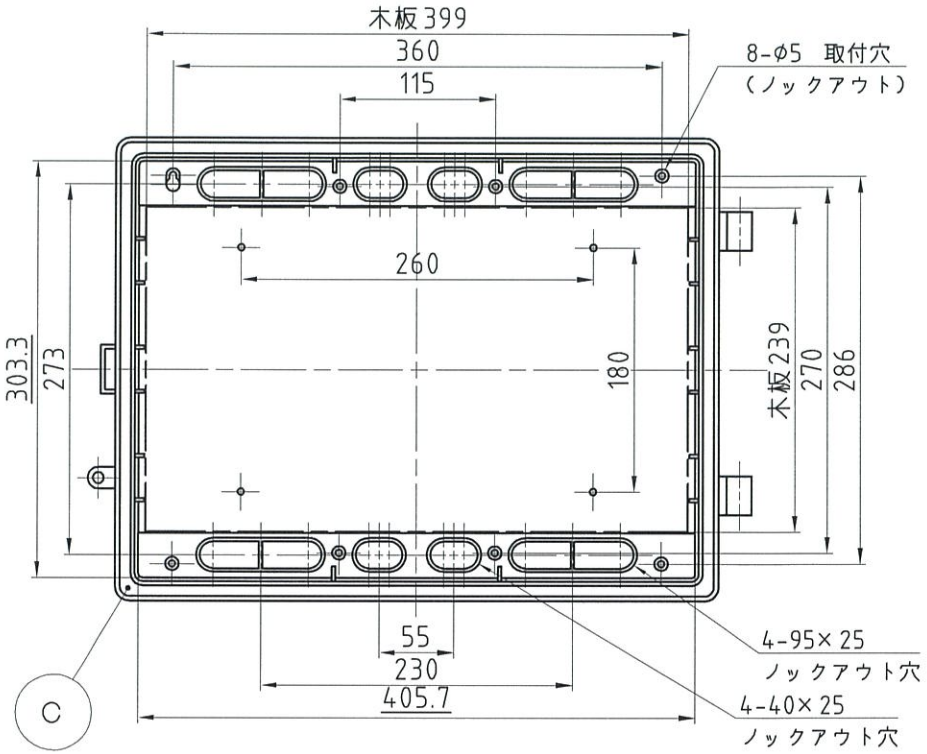

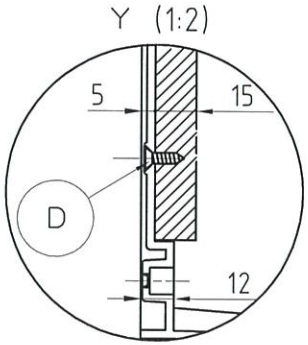

木板ベース

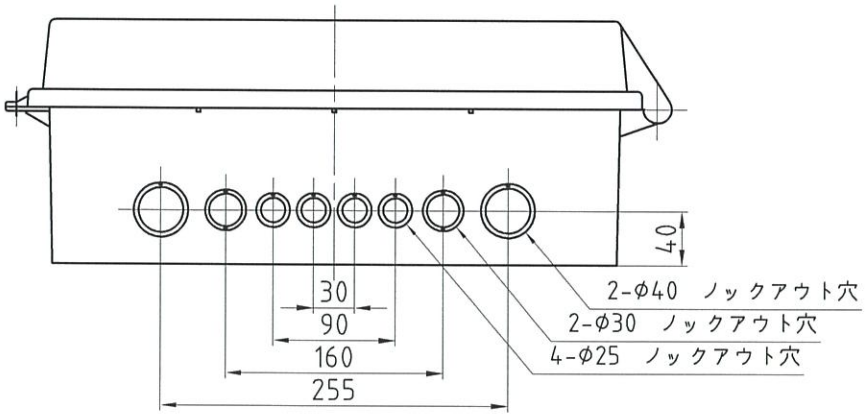

記号	品名	材質	寸法	摘要	承認	設計	製図	品名	プラボックス
A	本体	ABS樹脂	341×489×130（t＝3）		伊藤	丹下	寺平	品番	PO－8W・PO－8号
B	扉	同上	350×490.5×92（t＝3）						
C	パッキン	ソフトロン	（天側）7×6（その他）7×3		尺度	作成日			
D	木ネジ	鉄（3価クロメート）	A皿 4×14		free	R06,04,10			株式会社 伊藤電気製作所
E									