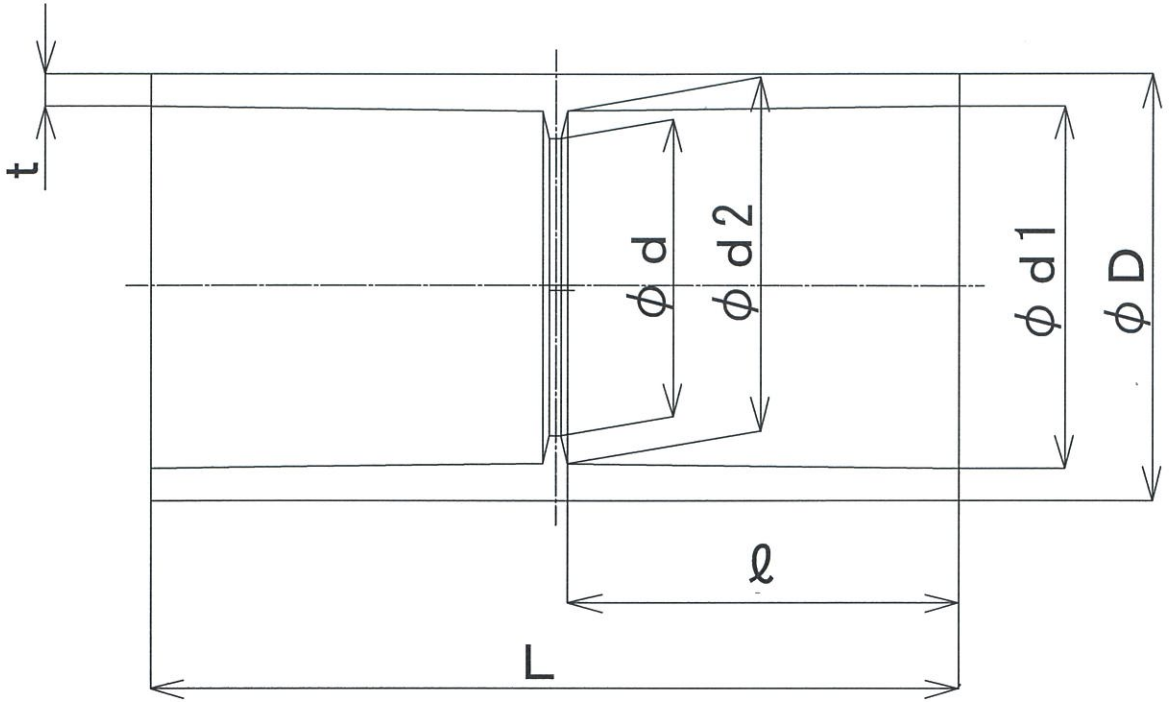

品名　記号 アイボリー	ライトグレー	ダークグレー	呼び	D	L	d	d1	d2	ℓ	t(最小値)
4C-14AW	4C-14A		14	22±0.30	53 $^{+8}_{-1}$	14±0.60	18.4±0.20	17.6±0.20	25 $^{+4}_{0}$	1.0
4C-16AW	4C-16A	HI 4C-16A	16	26±0.30	63 $^{+8}_{-1}$	18±0.60	22.4±0.20	21.6±0.20	30 $^{+4}_{0}$	1.0
4C-22AW	4C-22A	HI 4C-22A	22	30±0.40	73 $^{+8}_{-1}$	22±0.65	26.5 $^{+0.15}_{-0.25}$	25.6 $^{+0.15}_{-0.25}$	35 $^{+4}_{0}$	1.0
4C-28AW	4C-28A	HI 4C-28A	28	40±0.50	83 $^{+8}_{-1}$	28±0.90	34.6 $^{+0.20}_{-0.30}$	33.5 $^{+0.20}_{-0.30}$	40 $^{+4}_{0}$	1.8
4C-36AW	4C-36A	HI 4C-36A	36	50±0.60	91 $^{+8}_{-1}$	35±1.15	42.6±0.25	41.4±0.25	44 $^{+4}_{0}$	2.2
4C-42AW	4C-42A	HI 4C-42A	42	57±0.60	113 $^{+8}_{-1}$	40±1.20	48.7±0.30	47.3±0.30	55 $^{+4}_{0}$	2.2
4C-54AW	4C-54A	HI 4C-54A	54	70±0.70	129 $^{+8}_{-1}$	51±1.30	60.8±0.30	59.2±0.30	63 $^{+4}_{0}$	2.5
4C-70AW	4C-70A	HI 4C-70A	70	86±0.70	141 $^{+8}_{-1}$	67±1.30	76.8±0.30	75.2±0.30	69 $^{+4}_{0}$	3.0
4C-82AW	4C-82A	HI 4C-82A	82	101±0.70	147 $^{+8}_{-1}$	77.2±1.30	89.8±0.30	88.2±0.30	72 $^{+4}_{0}$	3.5

尺度	品名記号	作成日	製図	検図	承認	材質	品名	TSカップリング・Aタイプ
free	mm	2024 05.08	寺平	丹下	伊藤	硬質塩化ビニル樹脂		JIS C 8432/第三者認証 (JET)
								株式会社 伊藤電気製作所