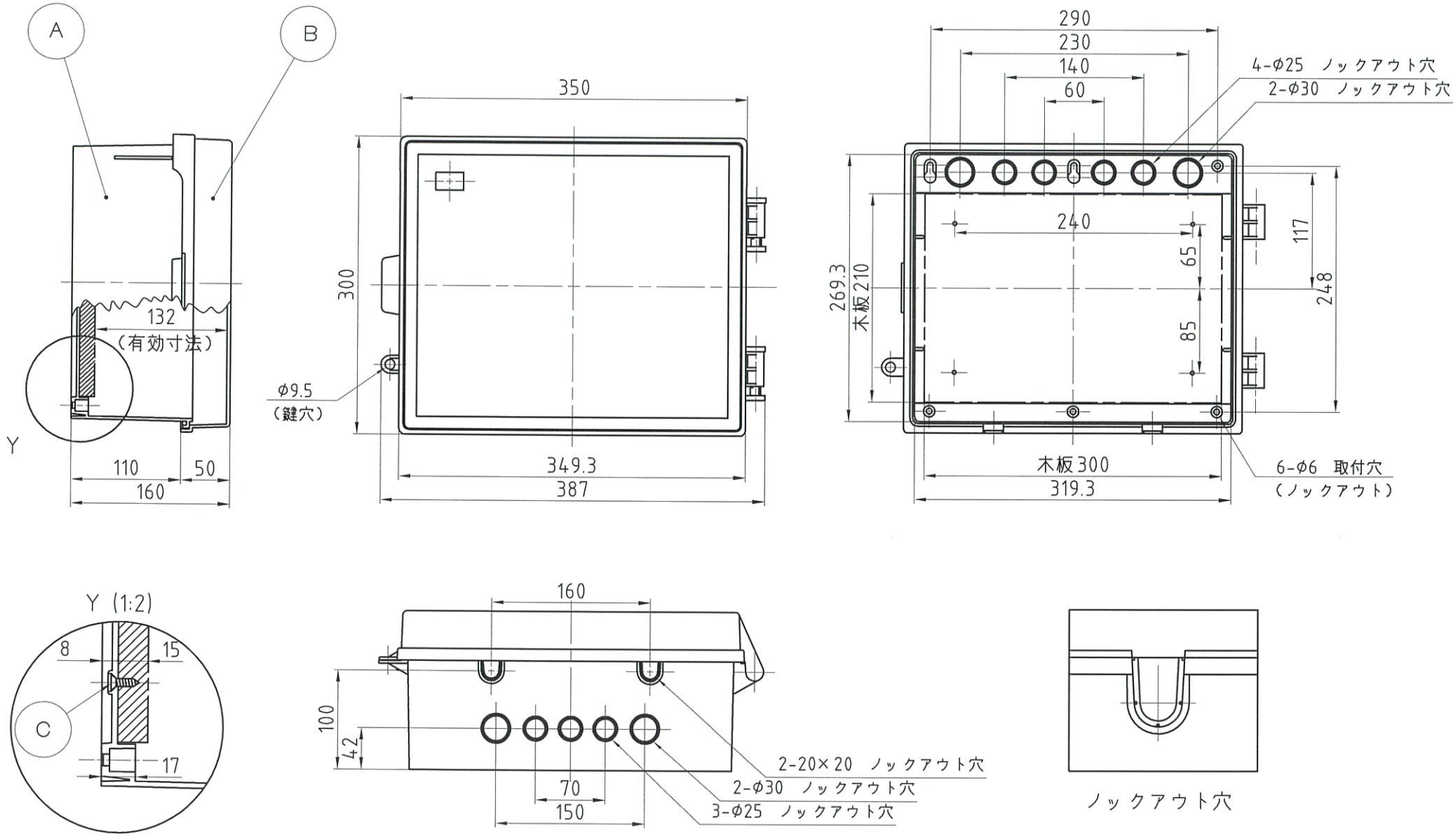

記号	品名	材質	寸法	摘要	承認	設計	製図	品名	プラスチックボックス
A	本体	ABS樹脂	291.6×385.8×122 (t=3)		伊藤	丹下	寺平	品番	PO-7CW・PO-7C
B	扉	同上	300×387×69 (t=3)						
C	ネジ	鉄(3価クロメート)	A皿 4×14		尺度	作成日			
D					free	R06,04,10			株式会社 伊藤電気製作所
E									