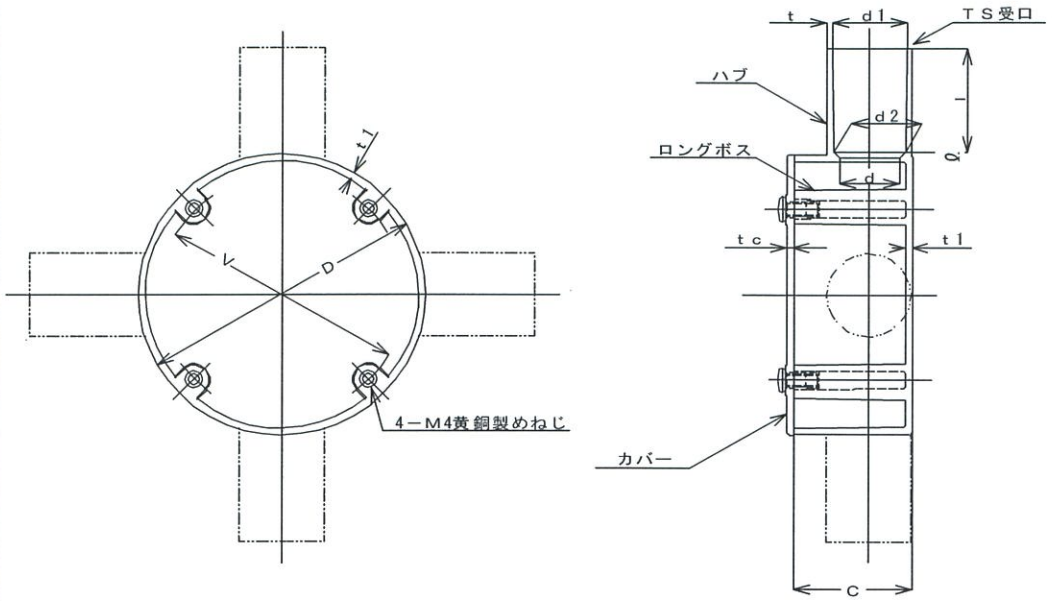

品名　記号 アイボリー	品名　記号 ライトグレー	呼び	D	C	t1	V	tc
OJ－14－1W	OJ－14－1	14	87	36	2±0.3	75±0.8	2±0.3
OJ－14－SW	OJ－14－S		87	36	2±0.3	75±0.8	2±0.3
OJ－14－LW	OJ－14－L		87	36	2±0.3	75±0.8	2±0.3
OJ－14－3W	OJ－14－3		87	36	2±0.3	75±0.8	2±0.3
OJ－14－4W	OJ－14－4		87	36	2±0.3	75±0.8	2±0.3
OJ－16－1W	OJ－16－1	16	87	36	2±0.3	75±0.8	2±0.3
OJ－16－SW	OJ－16－S		87	36	2±0.3	75±0.8	2±0.3
OJ－16－LW	OJ－16－L		87	36	2±0.3	75±0.8	2±0.3
OJ－16－3W	OJ－16－3		87	36	2±0.3	75±0.8	2±0.3
OJ－16－4W	OJ－16－4		87	36	2±0.3	75±0.8	2±0.3
OJ－22－1W	OJ－22－1	22	87	36	2±0.3	75±0.8	2±0.3
OJ－22－SW	OJ－22－S		87	36	2±0.3	75±0.8	2±0.3
OJ－22－LW	OJ－22－L		87	36	2±0.3	75±0.8	2±0.3
OJ－22－3W	OJ－22－3		87	36	2±0.3	75±0.8	2±0.3
OJ－22－4W	OJ－22－4		87	36	2±0.3	75±0.8	2±0.3
＊OJ－36－1W	＊OJ－36－1	36	110	54	3±0.3	97±0.8	3±0.3
＊OJ－36－SW	＊OJ－36－S		110	54	3±0.3	97±0.8	3±0.3
＊OJ－36－LW	＊OJ－36－L		110	54	3±0.3	97±0.8	3±0.3
＊OJ－36－3W	＊OJ－36－3		110	54	3±0.3	97±0.8	3±0.3
＊OJ－36－4W	＊OJ－36－4		110	54	3±0.3	97±0.8	3±0.3

TS受口					
呼び	d	d1	d2	ℓ	t(最小値)
14	14±0.60	18.4±0.20	17.6±0.20	25^{+4}_{0}	1.0
16	18±0.60	22.4±0.20	21.6±0.20	30^{+4}_{0}	1.0
22	22±0.65	$26.5^{+0.15}_{-0.25}$	$25.6^{+0.15}_{-0.25}$	35^{+4}_{0}	1.0
36	35±1.15	42.6±0.25	41.4±0.25	38	2.2

略図		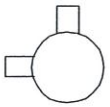	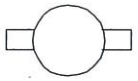	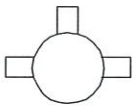	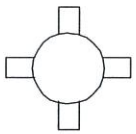
呼び	1方出	2方出90度	2方出180度	3方出	4方出
品番	-1	-2（L）	-2（S）	-3	-4

品番	呼び	D	C	t1	V	tc
R36(OJ)－14	14	87	36	2±0.3	75±0.8	2±0.3
R36(OJ)－16	16	87	36	2±0.3	75±0.8	2±0.3
R36(OJ)－22	22	87	36	2±0.3	75±0.8	2±0.3

備考1）指示無き寸法の許容差は、±10%とする。
備考2）＊印は、JIS規格外、JET認証除外品とする。

尺度	単位	作成日	製図	検図	承認	材質	品名	露出用丸型ボックス(平蓋) OJ
free	mm	2024 05・08	寺平	丹下	伊藤	硬質塩化ビニル樹脂		JIS C 8435／第三者認証(JET)
								株式会社 伊藤電気製作所