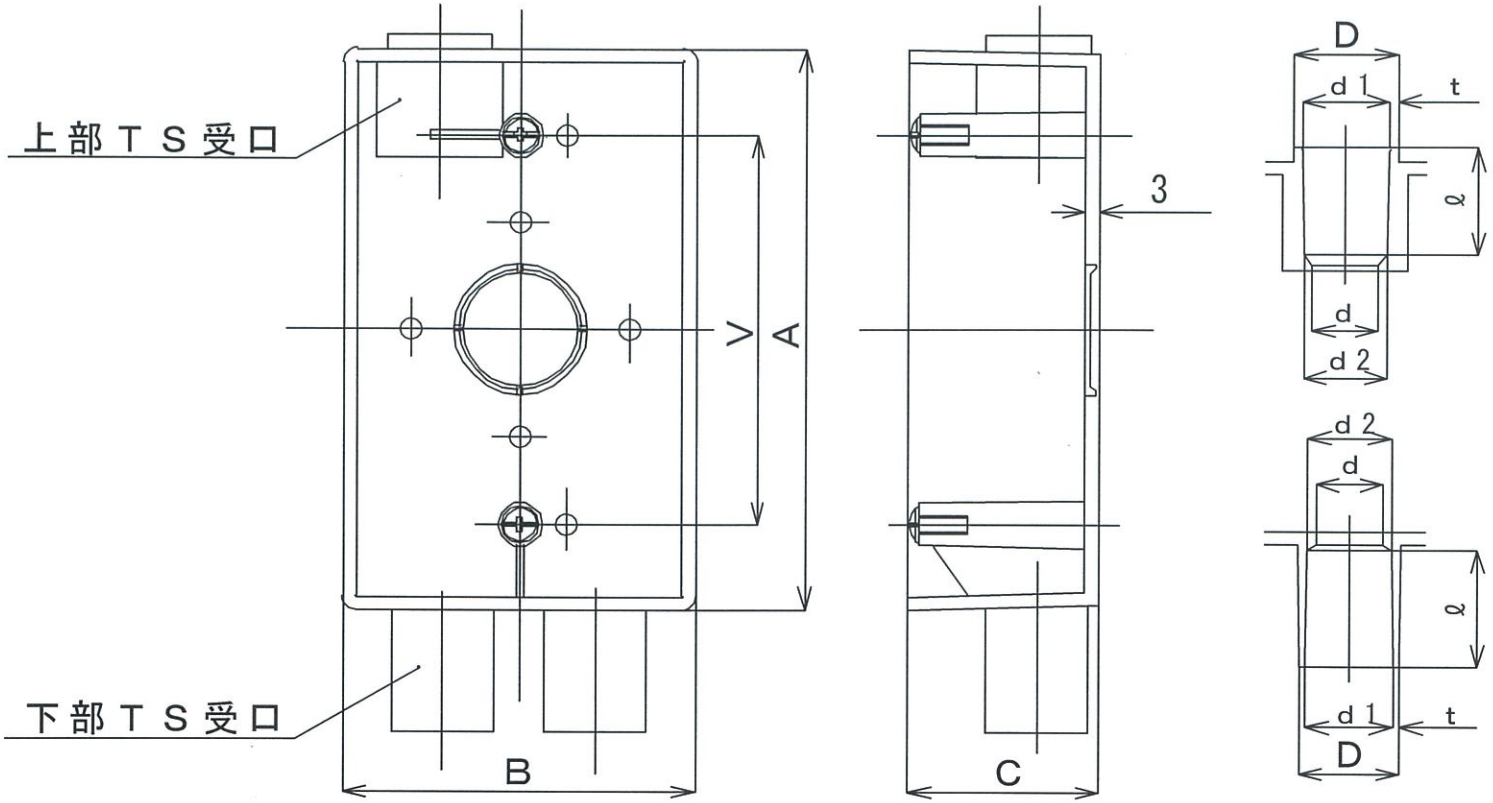

品名　記号				A	B	C	V
アイボリー		ライトグレー					
	SWD－14W		SWD－14	120	74	40	83.5±0.4
	SWD－16W		SWD－16	120	74	40	83.5±0.4
	SWD－22W		SWD－22	120	74	50	83.5±0.4

備考）指示無き寸法の許容差は、±10%とする。

呼び		φd	φd1	φd2	ℓ	t(最小値)	φD
上部ＴＳ受口	14	14±0.6	18.4±0.2	17.8±0.2	23 $^{+4}_{0}$	1	22
	16	18±0.6	22.4±0.2	21.7±0.2	23 $^{+4}_{0}$	1	26
	22	22±0.6	26.45±0.2	25.55±0.2	23 $^{+4}_{0}$	1	30
下部ＴＳ受口	14	14±0.6	18.4±0.2	17.6±0.2	25 $^{+4}_{0}$	1	22
	16	18±0.6	22.4±0.2	21.6±0.2	30 $^{+4}_{0}$	1	26
	22	22±0.6	26.45±0.2	25.55±0.2	35 $^{+4}_{0}$	1	30

尺度	単位	作成日	製図	検図	承認	材質	品名	露出用スイッチボックス SWD
free	mm	2024 05.08	寺平	丹下	伊藤	硬質塩化ビニル樹脂		第三者認証(JET)
								株式会社 伊藤電気製作所