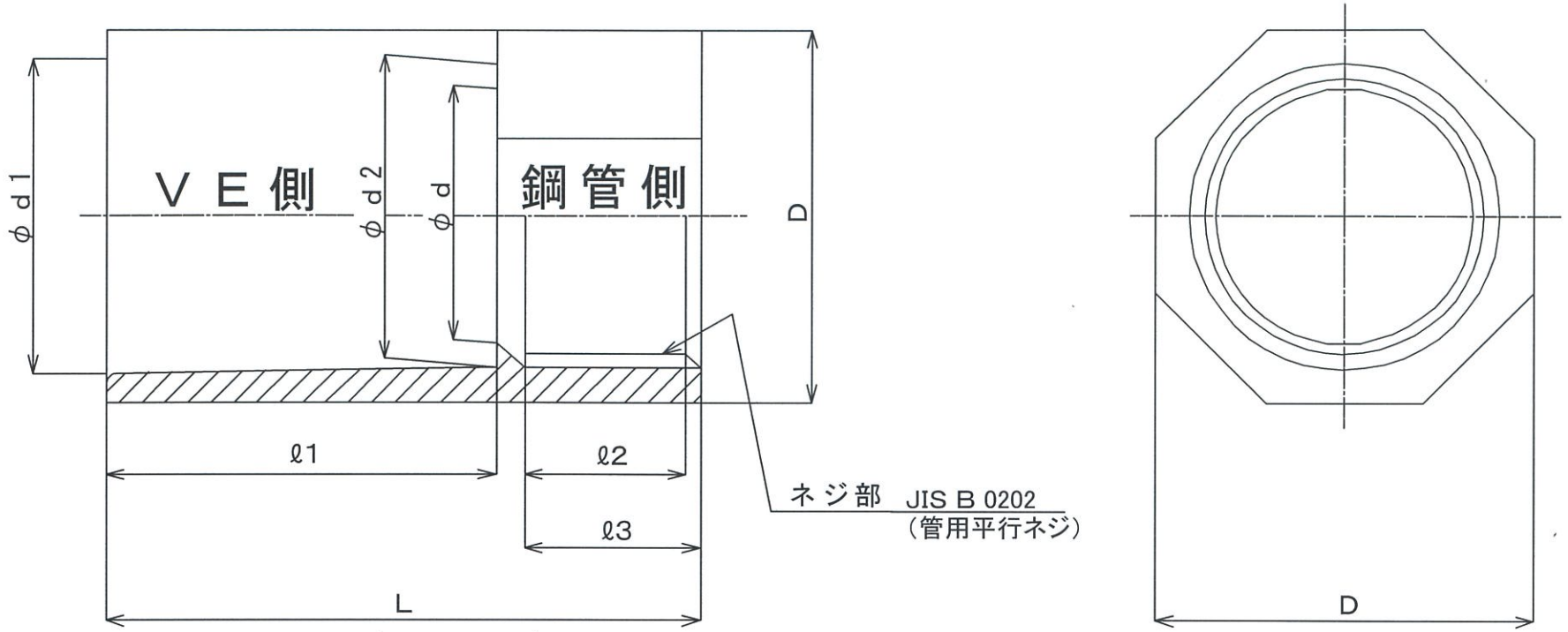

品名	記号	適用電線管		D	L	d	d1	d2	ℓ1	ℓ2 (実測値)	機電通 規格値	ℓ3	ねじ 呼び
ライトグレー	ダークグレー	VE管	鋼管										
AD−20	HI AD−20	22	20A	30	54±4	22±0.65	26.45±0.20	25.55±0.20	35 $^{+4}_{0}$	13.7		14.0±1.0	G 3/4
AD−25	HI AD−25	28	25A	41	64±4	28±0.90	34.55±0.25	33.45±0.25	40 $^{+4}_{0}$	17.9	18±1.0	19.0±1.0	G1
AD−32	HI AD−32	36	32A	50	68±4	35±1.15	42.60±0.25	41.40±0.25	44 $^{+4}_{0}$	21.0		22.5±1.0	G1 1/4
AD−40	HI AD−40	42	40A	57	84±4	40±1.20	48.70±0.30	47.30±0.30	55 $^{+4}_{0}$	25.8	21.5±1.0	27.0±1.0	G1 1/2
AD−50	HI AD−50	54	50A	70	97±4	51±1.30	60.80±0.30	59.20±0.30	63 $^{+4}_{0}$	26.8	27.5±1.0	31.0±1.0	G2
AD−65	HI AD−65	70	65A	86	110±4	67±1.30	76.80±0.30	75.20±0.30	69 $^{+4}_{0}$	35.0	34.5±1.0	36.5±1.0	G2 1/2
AD−80	HI AD−80	82	80A	101	113±4	77.2±1.30	89.80±0.30	88.20±0.30	72 $^{+4}_{0}$	37.4	34.5±1.0	40.0±1.0	G3

備考） 指示無き寸法の許容差は、±10%とする。

尺度	単位	作成日	製図	検図	承認	材質	品名	変換継手(AD)
free	mm	2024 05.08	寺 平	丹 下	伊 藤	硬質塩化ビニル樹脂		NEXCO仕様
								株式会社 伊藤電気製作所