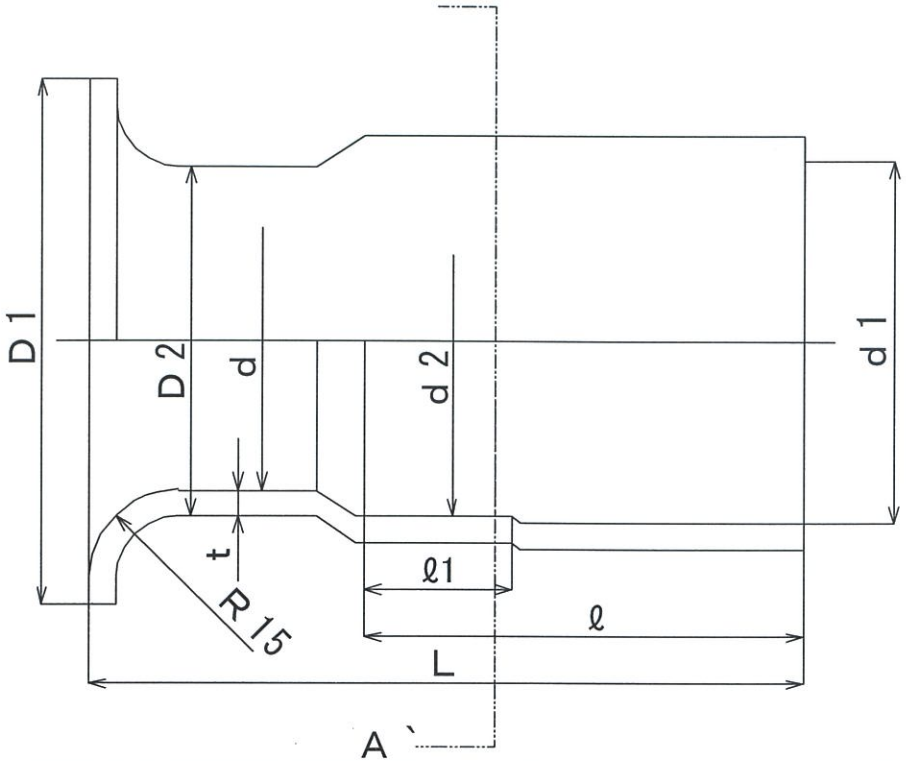

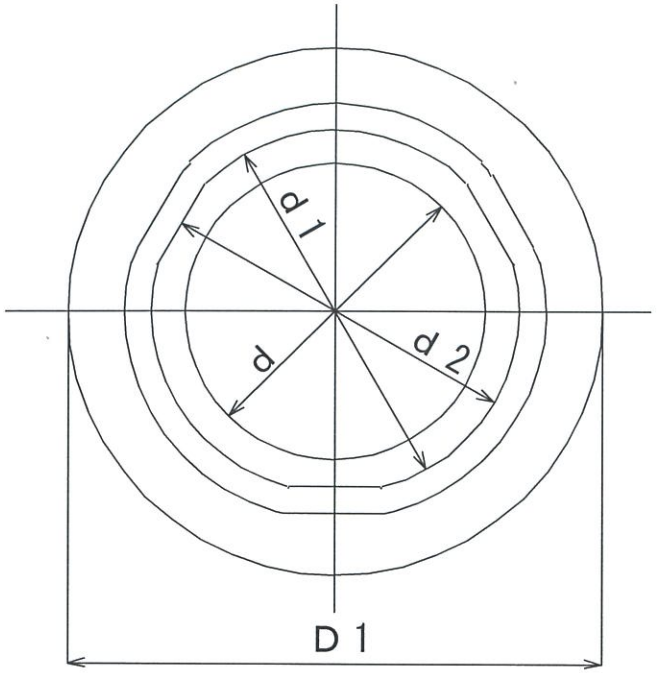

品名　記号		呼び	D1	D2	L	t	d	d1	d2	ℓ	ℓ1
グレー	ダークグレー										
BL－25	HI BL－25	25	50	34.0±0.30	85	3.0±0.3	28±0.90	35.5±0.5	34.5±0.3	42 $^{+5}_{0}$	25.0
＊BL－32	＊HI BL－32	32	60	42.0±0.35	90	3.5±0.4	35±1.15	44.2±0.5	43.2±0.3	47 $^{+5}_{0}$	25.0
BL－40	HI BL－40	40	70	48.0±0.40	100	4.1±0.4	40±1.20	50.8±0.5	49.8±0.3	60 $^{+5}_{0}$	25.0
BL－50	HI BL－50	50	90	60.0±0.50	120	4.5±0.4	51±1.30	62.0±0.5	61.0±0.3	74 $^{+5}_{0}$	25.0
BL－65	HI BL－65	65	105	76.0±0.50	140	4.5±0.4	67±1.30	78.0±0.5	76.8±0.3	93 $^{+5}_{0}$	25.0
BL－80	HI BL－80	80	115	89.0±0.50	155	5.9±0.4	77.2±1.30	90.9±0.5	89.6±0.3	108 $^{+5}_{0}$	28.0
BL－100	HI BL－100	100	140	114.0±0.60	190	7.1±1.0	100±1.60	116.1±0.5	114.8±0.3	140 $^{+5}_{0}$	28.0
＊BL－125	＊HI BL－125	125	170	140.0±0.80	220	7.5±1.0	125±1.80	141.8±0.5	140.3±0.3	173 $^{+5}_{0}$	30.0
＊BL－150	＊HI BL－150	150	200	165.0±1.00	270	9.6±1.0	146±2.40	167.3±0.5	165.7±0.3	205 $^{+5}_{0}$	30.0

備考1）指示無き寸法の許容差は、±10%とする。
備考2）*印は、自社規格品とする。

尺度	単位	作成日	製図	検図	承認	材質	品名	鋼管用ベルマウス(BL)
free	mm	2025 08.07	寺平	丹下	伊藤	硬質塩化ビニル樹脂		第三者認証JET/NEXCO仕様
								株式会社 伊藤電気製作所