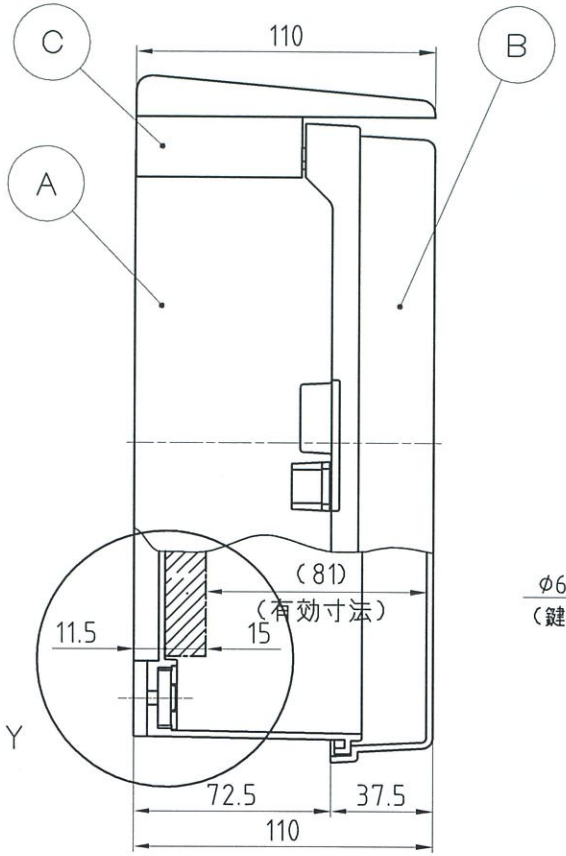

Y(1:2)

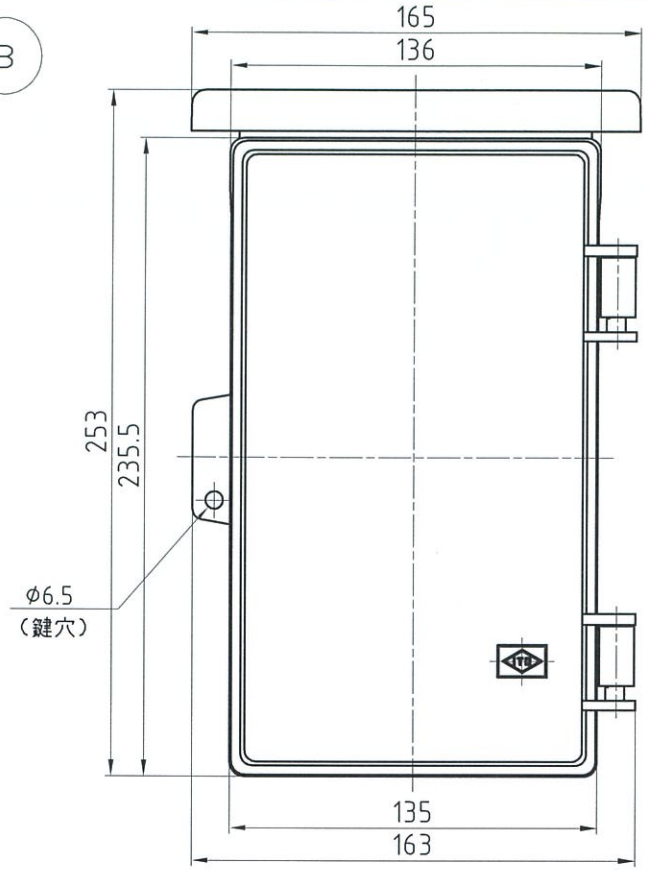

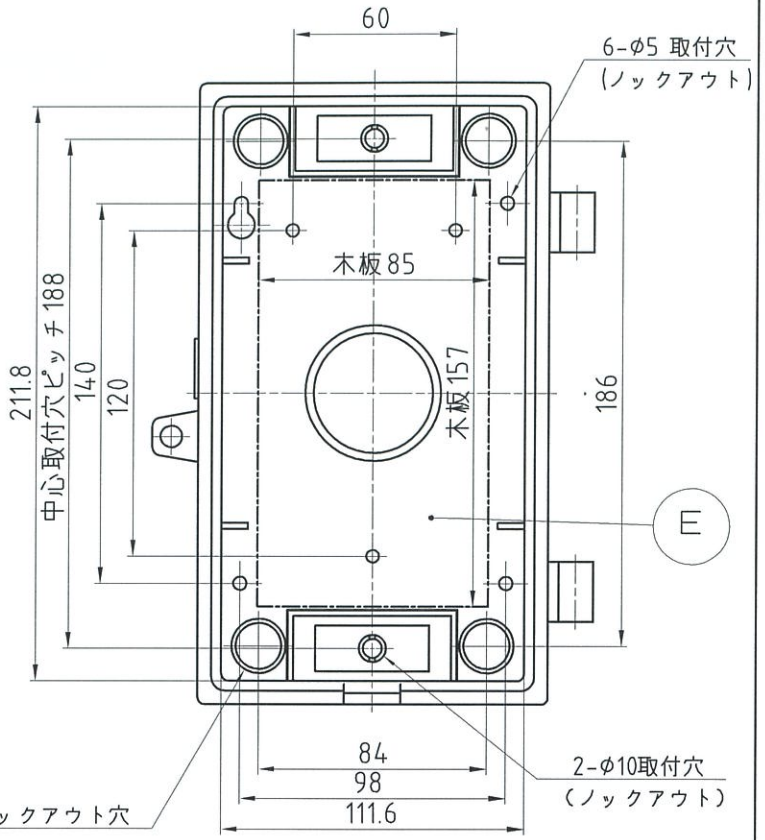

ポール締付部断面

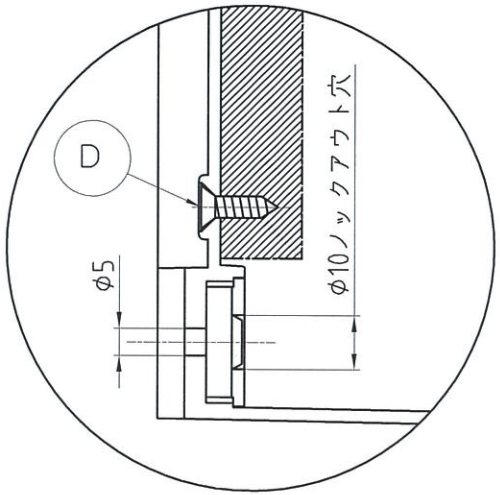

木板ベース

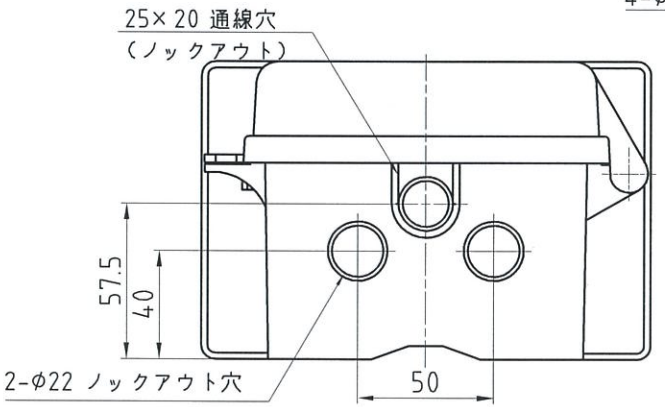

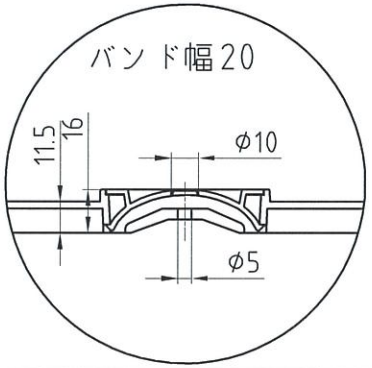

記号	品名	材質	寸法	摘要	承認	設計	製図	品名	プラボックス
A	本体	ABS樹脂	229×162.5×84 (t=2.3)		伊藤	丹下	寺平	品番	PO-1NW・PO-1N
B	扉	同上	235.5×163×49 (t=2.3)						
C	置板	同上	110×165×37.5		尺度	作成日			
D	木ネジ	鉄(3価クロメート)	A皿 4×14		free	R06,04,08			株式会社 伊藤電気製作所
E	木板	パーティクルボード	157×85×15						