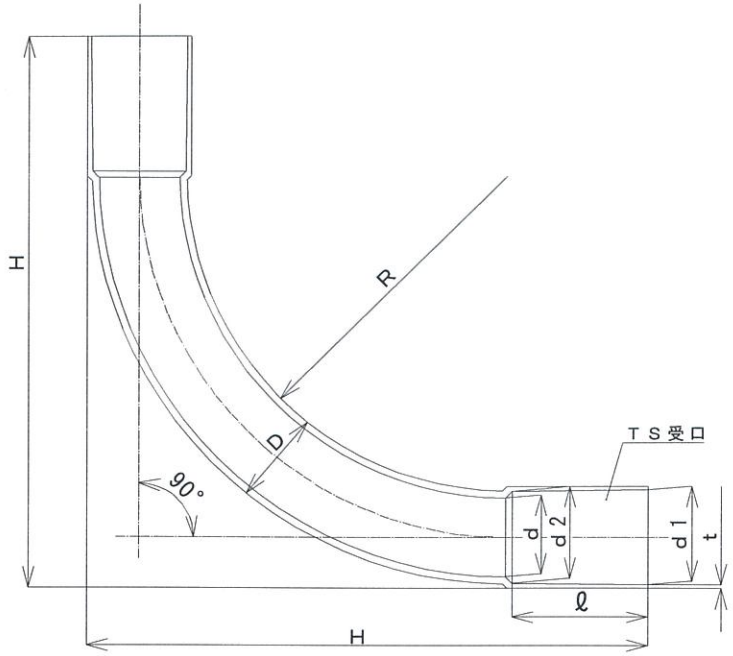


| 品名 アイボリー | 記号 ライトグレー | 記号 ダークグレー | 呼び | D | R | H | d | d1 | d2 | ℓ | t(最小値) | 角度 |
|---|---|---|---|---|---|---|---|---|---|---|---|---|
| N-14W | N-14 | | 14 | 18±2 | 67 | 115 | 14±0.8 | 18.4±0.20 | 17.6±0.20 | 25 $^{+4}_{0}$ | 1.0 | 90° |
| N-16W | N-16 | HI N-16 | 16 | 22±2 | 75 | 132 | 18±0.8 | 22.4±0.20 | 21.6±0.20 | 30 $^{+4}_{0}$ | 1.0 | |
| N-22W | N-22 | HI N-22 | 22 | 26±2 | 88 | 154 | 22±0.9 | 26.5 $^{+0.15}_{-0.25}$ | 25.6 $^{+0.15}_{-0.25}$ | 35 $^{+4}_{0}$ | 1.0 | |
| N-28W | N-28 | HI N-28 | 28 | 34±3 | 120 | 204 | 28±1.2 | 34.6 $^{+0.20}_{-0.30}$ | 33.5 $^{+0.20}_{-0.30}$ | 40 $^{+4}_{0}$ | 1.8 | |
| N-36W | N-36 | HI N-36 | 36 | 42±4 | 151 | 253 | 35±1.5 | 42.6±0.25 | 41.4±0.25 | 44 $^{+4}_{0}$ | 2.2 | |
| N-42W | N-42 | HI N-42 | 42 | 48±4 | 168 | 286 | 40±1.6 | 48.7±0.30 | 47.3±0.30 | 55 $^{+4}_{0}$ | 2.2 | |
| N-54W | N-54 | HI N-54 | 54 | 60±5 | 212 | 357 | 51±1.7 | 60.8±0.30 | 59.2±0.30 | 63 $^{+4}_{0}$ | 2.5 | |
| N-70W | N-70 | HI N-70 | 70 | 76±7 | 264 | 451 | 67±1.7 | 76.8±0.30 | 75.2±0.30 | 69 $^{+4}_{0}$ | 3.0 | |
| N-82W | N-82 | HI N-82 | 82 | 89±8 | 318 | 538 | 77.2±1.7 | 89.8±0.30 | 88.2±0.30 | 72 $^{+4}_{0}$ | 3.5 | |

備考1) 指示無き寸法の許容差は、±10%とする。
備考2) ＊印は、JIS規格外品(自社規格品)とする。

| 尺度 | 単位 | 作成日 | 製図 | 検図 | 承認 | 材質 | 品名 | ノーマルベンド(N) |
|---|---|---|---|---|---|---|---|---|
| free | mm | 2025 08.07 | 寺平 | 丹下 | 伊藤 | 硬質塩化ビニル樹脂 | | JIS C 8432/第三者認証 JET |
| | | | | | | | | 株式会社 伊藤電気製作所 |